About Us

درباره ما

غرفه شرکت رنگین پروفیل کویر در نمایشگاه صنعت ساختمان ۱۳۹۲

www.rpk.co.ir

Contact us

Telephone

Head Office: (+9821)88738
Factory: (+9823)32511211-12-15
دفترمرکزی: ۸۸۷۳۸ ۹۸۲۱
کارخانه: ۱۵-۱۲-۱۲۱۱ ۳۲۵۱ ۹۸۲۳

Fax

Head Office: (+9821) 88738170
Factory: (+9823) 33232213
دفترمرکزی: ۸۸۷۳۸۱۷۰ ۹۸۲۱+
کارخانه: ۳۲۳۳۲۱۳ ۹۸۲۳+

Social Networks

www.rpk.co.ir
info@rpk.co.ir
@ranginprofilekavir
@kavir_aluminium_systems

Factory
Sanat 9 St., Industrial Zone, Shahrood, Iran

کارخانه
شاهرود، شهرک صنعتی، خیابان صنعت ۹

Head Office
No.37, East Hoveyzeh., North Sohrevardi Ave., Tehran., Iran

دفتر مرکزی:
تهران، سهروردی شمالی، هویزه شرقی، پلاک۳۷

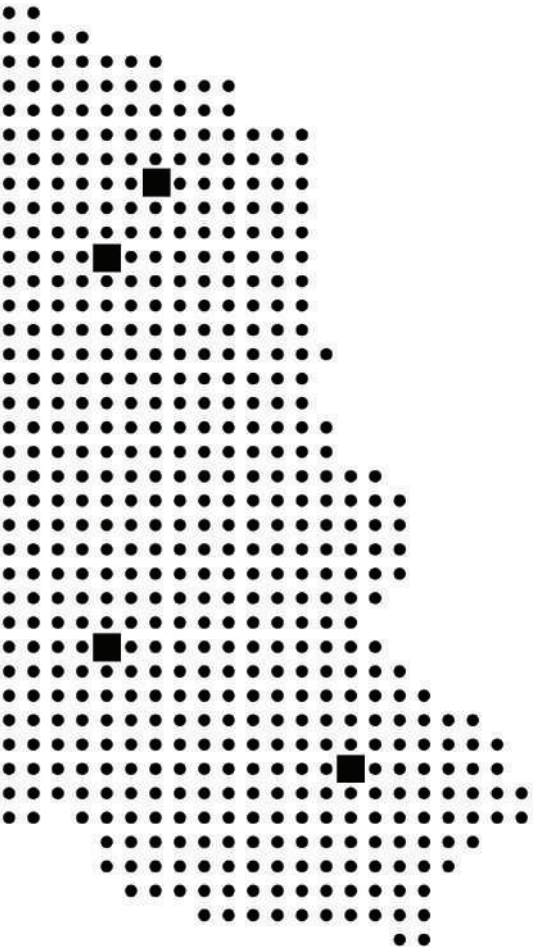

Qazvin
Tel: (+98283) 3363189-90
Mobile: 09123089481
North Ferdosi St,Felestin St, Qazvin,
Iran

Shahroud
Tel: (+9823) 32236921
Mobile: 09192742874
Bayazid Building, Bayazid St,
Shahroud, Iran

Tehran
Tel: (+9821) 88727799
Mobile: 09123879683
Unit7, no20, Fathi shaghagi Ave.,
Motahari St., Valiasr., Tehran., Iran

Zahedan
Tel: (+9854) 33261762
Mobile: 09155414602
No12, Moallem Blv., Daneshgah St.,
Zahedan., Iran

Booshehr
Tel: (+9877) 33542061
Mobile: 09173758482
First Floor,.Mobarak Building,
Motahari St, Booshehr, Iran

Karaj
Tel: (+9826) 32256354
Mobile: 09126611196
No10., Dakaho Building Bahar St.
Karaj., Iran

Kerman
Tel: (+9834) 32443474
Mobile: 09121406101-09133412997
No3. Sadaf Building Alley No 7. Bolwar
Hamza, Kerman. Iran

Kermanshah
Tel: (+9883) 4286005
Mobile: 09189319929
Unit 2, First Floor,. Boostan Complex,
Saadi Tower.
Daneshsara Crossroads, Saadi St,.
Kermanshah, Iran

Rasht
Tel: (+9813) 33761426
Mobile: 09111340784
Valiasr Blv.,Rasht.,Iran

رنگیـــــن پروفیـــل کویـــر

شرکت رنگین پروفیل کویر با بیش از دو دهه تجربه (تاسیس ۱۳۷۴) در صنعت ساختمان و ارتباط پیوسته با مراکز علمی و انجام آزمایشات متعدد و طراحی و تولید بیش ازده ها تیپ در و پنجره آلومینیومی با کیفیت مشابه اروپایی و اجرای بیش از ۸۰۰۰ پروژه و بالغ بر ۱,۰۰۰,۰۰۰ متر مربع در و پنجره و نما در ایران و کشورهای همسایه، تبدیل به برندی شناخته شده و معتبر در صنعت ساختمان شده است. همچنین شرکت کویر در ده سال اخیر با تکیه بر روشهای مهندسی و استانداردهای ملی و بین المللی دپارتمان مهندسی نما را بارویکرد ارائه خدمات مهندسی از مراحل ابتدایی طراحی تا تولید و اجرا را در دستورکار خود قرار داده است و موفق به گسترش بازار و تامین نیاز مشتریان خود در پروژه های نما نیز شده است.

هلدینگ صنعتی کویر که متشکل از دو مجموعه سیم و کابل مغان و رنگین پروفیل کویر می باشد در سال ۱۳۶۱ با افتتاح کارخانه تولیدی سیم و کابل مغان در شاهرود آغاز بکار کرد. شرکت مغان در سال ۱۳۸۱ با ایجاد طرح توسعه جدید به یکی از بزرگترین و بروزترین کارخانه های تولید سیم و کابل در ایران و خاورمیانه با ظرفیت ۱۸۰۰۰ تن مس در سال تبدیل گشت و در حال حاضر از بزرگترین صادرکننده های سیم و کابل در ایران بوده و بالغ بر ۴۰۰ نفر در آن مشغول بکار هستند.

شرکت کویر به منظور ارتقای دائمی دانش فنی و اجرایی خود با چندین شرکت معتبر اروپایی همچون مترا Metra، رینرز Reynaers، فارائونه Faraone، گاستادلو Gastaldello و آساش Asas در زمینه پنجره و نما و در زمینه یراق آلات با شرکت هایی همچون G-U آلمان، Fapim ایتالیا، Giesse ایتالیا، Roto آلمان، Siegenia آلمان، Master ایتالیا، Ragni ایتالیا همکاری داشته است. همچنین گواهینامه تایید صلاحیت طراحی و اجرای انواع نماهای آلومینیومی Composite Panel Alucobone از شرکت 3A وهمچنین اخذ گواهینامه ها و تاییدیه هایی به شرح زیر شده است:

–گواهینامه ۲۰۰۸ , ۹۰۰۱ ISO از موسسه TUV Rheinland برای

گواهینامه ۲۰۰۸ , ۹۰۰۱ ISO رضایت مشتریان از موسسه TUV InterCert

–گواهینامه فنی از مرکز تحقیقات ساختمان و مسکن

–مورد تائید سازمان بهینه سازی مصرف سوخت کشور از سال ۱۳۸۱

–تایید هوا بندی و آب بندی بر اساس استاندارد ملی ایران به شماره (۷۸۲۲.۷۸۲۱) و همچنین ۱۲۰۷ BS EN / ۱۲۲۰۸ BE SN

تاییدیه عایق مورد استفاده در پنجره ترمال بریک بر اساس استاندارد ISO ۵۲۷۳۴۵۱۸۶۱۱۸۳۱

–عضو کلوپ کیفیت شرکت Savio ایتالیا

–دارای بیمه نامه ایران برای ضمانت محصولات

–منتخب به عنوان شرکت دانش بنیان در طراحی مقاطع خاص در و پنجره و نما

–تقدیر شده بعنوان برند برتر پنجره آلومینیومی در سال ۱۳۹۲ و ۱۳۹۷

Kavir Aluminium Systems

Rangin Profile Kavir Company with more than two decades of experience(established in 1995) in the building industry and continuously connected with scientific centers and conducting experiments, designing and producing aluminum windows with similar quality European and implementation of more than 8000 projects and a total of 1,000,000 square meters of doors , windows and facades in Iran and neighboring countries has become a recognized brand in the construction industry.

In the last ten years, Kavir Company has relied on engineering techniques and national and international standards for the facade engineering department to deliver engineering services from the early stages of design to production and implementation, and has succeeded in expanding the market and catering to customers' needs.

The industrial Kavir holding which consists of complex of Moghan, wires and cables and Kavir Aluminium Systems, began in 1982 with the opening of the Moghan wires and cables factory in Shahrud. Moghan Co. was established in 2002 with the establishment of a new development project to one of the largest and most hi-tech factories in Iran and the Middle East with a capacity of 18,000 tons of copper per year and is currently one of the largest cable and cable exporters in Iran. And employing over 400 people.

برخی از دستگاه‌های موجود در کارخانه شرکت رنگین پروفیل کویر

Some of the devices in the Kavir's factory

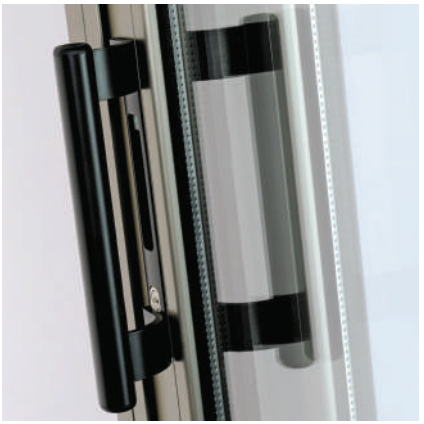

Graphic Designer: Baharan Bahrami

برخی از گواهینامه های شرکت رنگین پروفیل کویر

IQNet
THE INTERNATIONAL CERTIFICATION NETWORK
CERTIFICATE
RANGIN PROFILE KAVIR CO.
INDUSTRIAL CITY P.O. BOX 585 - SHAHROOD - IRAN
Manufacturer and services providing of aluminium colour doors & windows
Quality Management System
ISO 9001:2000
Registration Number: IT - 43709

IQNet
THE INTERNATIONAL CERTIFICATION NETWORK
CERTIFICATE
RANGIN PROFILE KAVIR CO.
9TH SANAT STREET - INDUSTRIAL CITY - SHAHROOD IRAN
Manufacturer and services providing of aluminium colour doors & windows
Quality Management System
ISO 9001:2000
Registration Number: IT - 43709

DNV
DET NORSKE VERITAS
QUALITY SYSTEM CERTIFICATE
RANGIN PROFILE KAVIR CO.
BS EN ISO 9002:1994
MANUFACTURE OF SUSPENDED CEILING FROM ALUMINIUM AND GALVANISED STEEL

CSQ
IQNet
CERTIFICATO N. 9190.RANG
CERTIFICATE N. 9190.RANG
RANGIN PROFILE KAVIR CO.
INDUSTRIAL CITY P.O. BOX 585 - SHAHROOD - IRAN
ISO 9001:2000
Manufacturer and services providing of aluminium colour doors & windows
2005-04-28

CSQ
IQNet
CERTIFICATO N. 9190.RANG
CERTIFICATE N. 9190.RANG
RANGIN PROFILE KAVIR CO.
9TH SANAT STREET - INDUSTRIAL CITY - SHAHROOD IRAN
ISO 9001:2000
Manufacturer and services providing of aluminium colour doors & windows
2005-04-28
2008-03-04
2011-04-28
SINCERT
CISQ

METRA
Rangin Profile kavir co.
No 37, East bowaye,
North sohrevardi Ave
Tehran- Iran
Rodengo Saiano, 17/02/2016
We hereby confirm that the company RANGIN PROFILE KAVIR
is our official Fabricator in Iran.
Best Regards.

KAVIR
Aluminium Systems

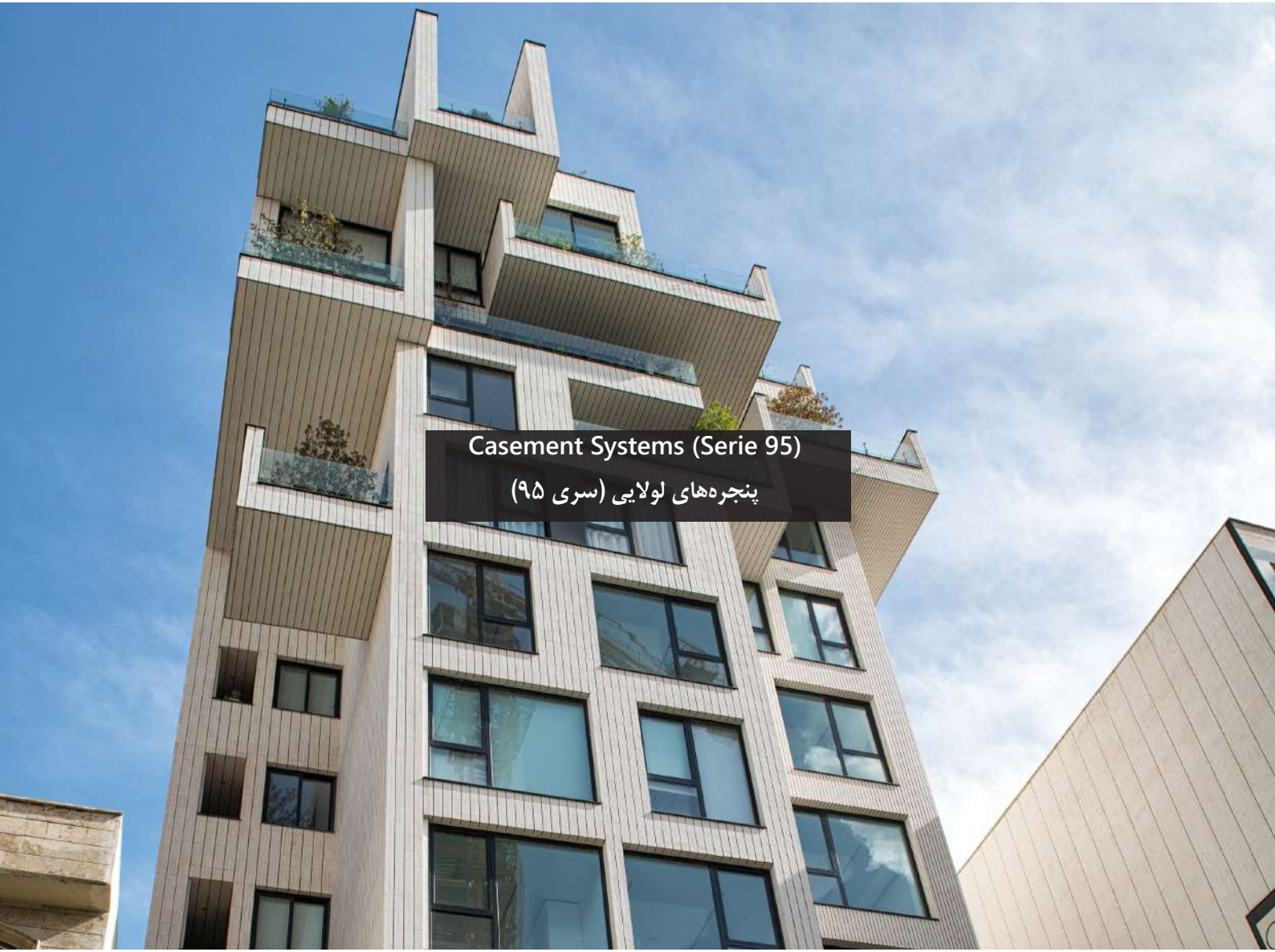

Casement Systems (Serie 95)

پنجره‌های لولایی (سری ۹۵)

East 9th Street, Saadatabad Street, Tehran

تهران، سعادت آباد، خیابان نهم شرقی

پنجره لولایی Cs78i

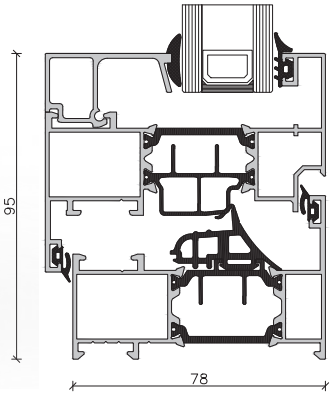

اطلاعات فنی
Technical characteristics

عمق فریم فیکس Fixed Frame Depth	۷۸ میلیمتر 78 milimeter
عمق فریم بازشو Opening Frame Depth	۸۶ میلیمتر 86 milimeter
درزبندی Sealing	توسط سه لاستیک By Triple Gasket
ضخامت شیشه تک جداره Single Glass Thickness	- -
ضخامت شیشه دو جداره Double Glass Thickness	از ۲۶ تا ۴۸ میلیمتر 26mm up to 48mm
عرض نمایان Face	۹۵ میلیمتر 95 mm

جزئیات نصب
Instalation Detail

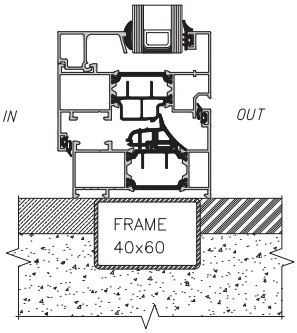

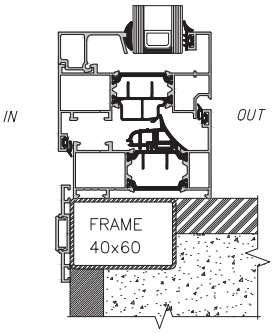

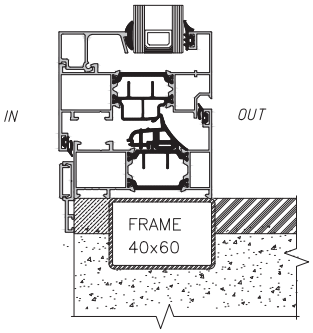

گونه بندی
Typology

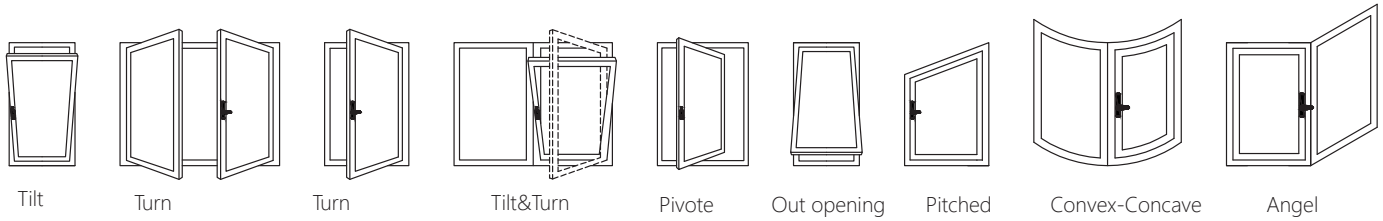

تهران، اقدسیه، خیابان محمدی، برج زمرد سوهانک
Zomorod Tower, Mohammadi
Street, Aqdasieh Street, Tehran

پنجره لولایی Cs68i

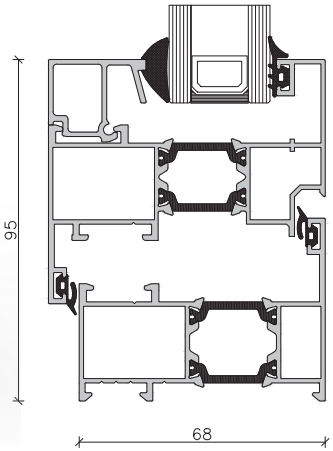

اطلاعات فنی
Technical characteristics

عمق فریم فیکس Fixed Frame Depth	۶۸ میلیمتر 68 milimeter
عمق فریم بازشو Opening Frame Depth	۷۶ میلیمتر 76 milimeter
درزبندی Sealing	توسط دو لاستیک By Couple Gasket
ضخامت شیشه تک جداره Single Glass Thickness	۱۸ میلیمتر 18 mm
ضخامت شیشه دو جداره Double Glass Thickness	از ۱۶ تا ۳۸ میلیمتر 16mm up to 38mm
عرض نمایان Face	۹۵ میلیمتر 95 mm

جزئیات نصب
Instalation Detail

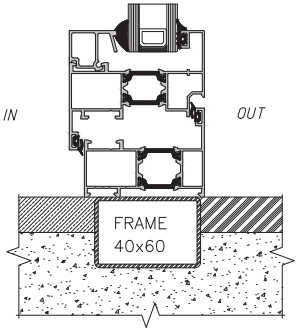

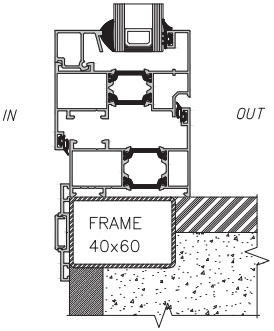

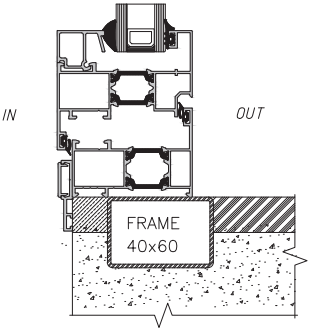

گونه بندی
Typology

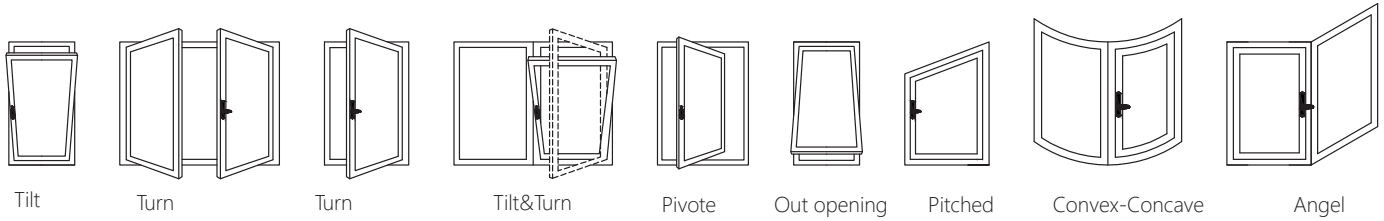

تهران، سعادت آباد، میدان فرهنگ
Farhang Square, Saadat abad Street, Tehran

پنجره لولایی Cs58i

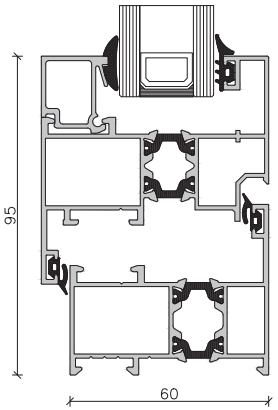

اطلاعات فنی
Technical characteristics

عمق فریم فیکس Fixed Frame Depth	۶۰ میلیمتر 60 milimeter
عمق فریم بازشو Opening Frame Depth	۶۸ میلیمتر 68 milimeter
درزبندی Sealing	توسط دو لاستیک By Couple Gasket
ضخامت شیشه تک جداره Single Glass Thickness	۸–۱۰ میلیمتر 8-10 mm
ضخامت شیشه دو جداره Double Glass Thickness	از ۲۰ تا ۲۸ میلیمتر 20 mm up to 28 mm
عرض نمایان Face	۹۵ میلیمتر 95 mm

جزئیات نصب
Instalation Detail

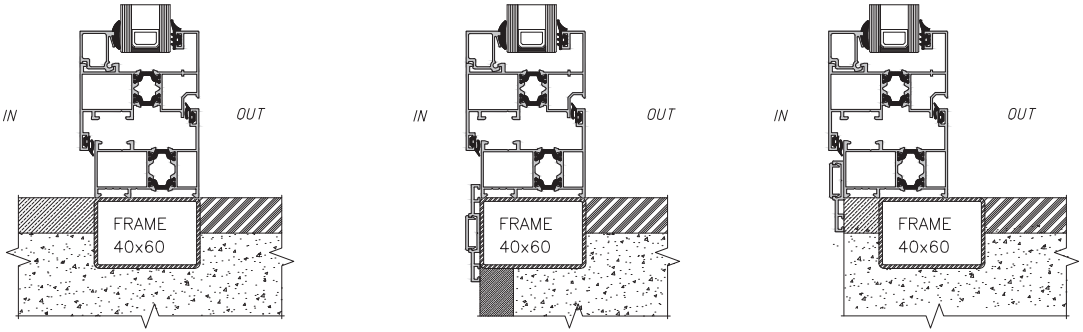

گونه بندی
Typology

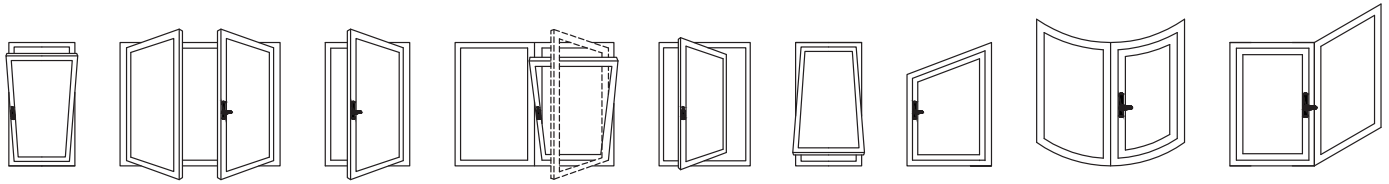

تهران ،خیابان موحد دانش،کوچه یاسمن
Yasaman Alley, Aqdasieh Street, Tehran

پنجره لولایی Cs48i

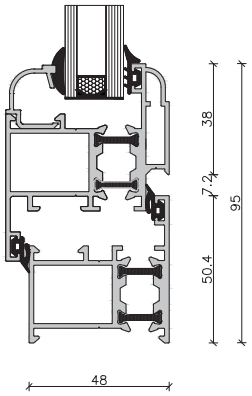

اطلاعات فنی
Technical characteristics

عمق فریم فیکس Fixed Frame Depth	۴۸ میلیمتر 48 milimeter
عمق فریم بازشو Opening Frame Depth	۵۶ میلیمتر 56 milimeter
درزبندی Sealing	توسط دو لاستیک By Couple Gasket
ضخامت شیشه تک جداره Single Glass Thickness	۶ و ۱۰ میلیمتر 6mm - 10mm
ضخامت شیشه دو جداره Double Glass Thickness	از ۱۸ تا ۳۲ میلیمتر 18mm up to 32mm
عرض نمایان Face	۹۵ میلیمتر 95mm

جزئیات نصب
Instalation Detail

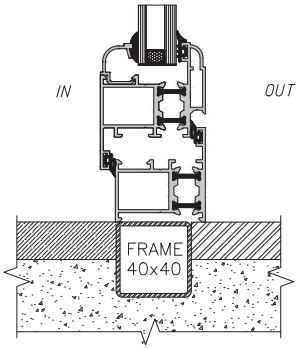

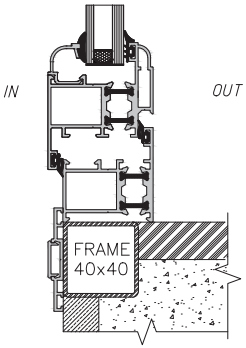

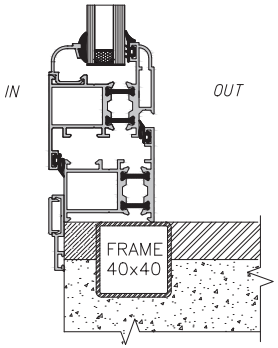

گونه بندی
Typology

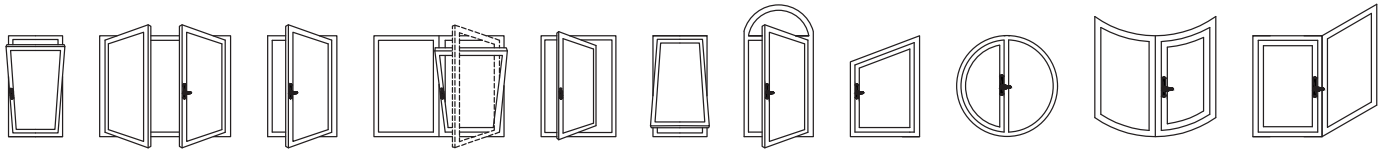

Tilt | Turn | Turn | Tilt&Turn | Pivote | Out opening | Arc | Pitched | Arc | Convex-Concave | Angel

تهران، سعادت آبادبالاتر از میدان کاج
Kaj Square, Saadatabad Street, Tehran

پنجره لولایی Cs48

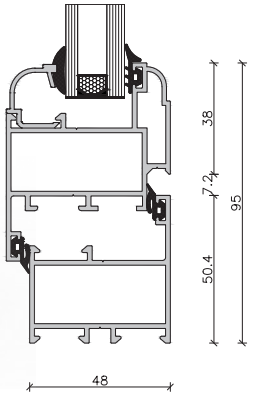

اطلاعات فنی
Technical characteristics

عمق فریم فیکس Fixed Frame Depth	۴۸ میلیمتر 48 milimeter
عمق فریم بازشو Opening Frame Depth	۵۶ میلیمتر 56 milimeter
درزبندی Sealing	توسط دو لاستیک By Couple Gasket
ضخامت شیشه تک جداره Single Glass Thickness	۶ و ۱۰ میلیمتر 6mm - 10mm
ضخامت شیشه دو جداره Double Glass Thickness	از ۱۸ تا ۳۲ میلیمتر 18mm up to 32mm
عرض نمایان Face	۹۵ میلیمتر 95mm

جزئیات نصب
Instalation Detail

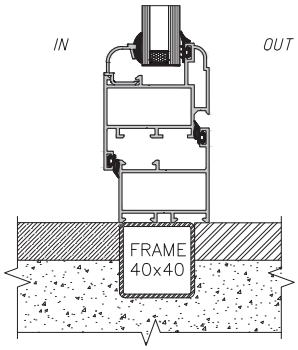

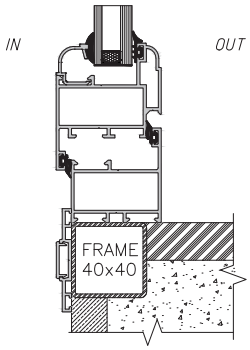

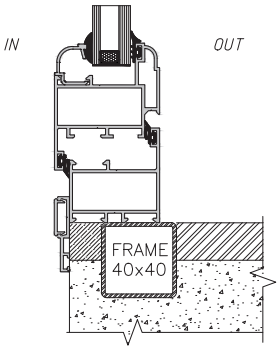

گونه بندی
Typology

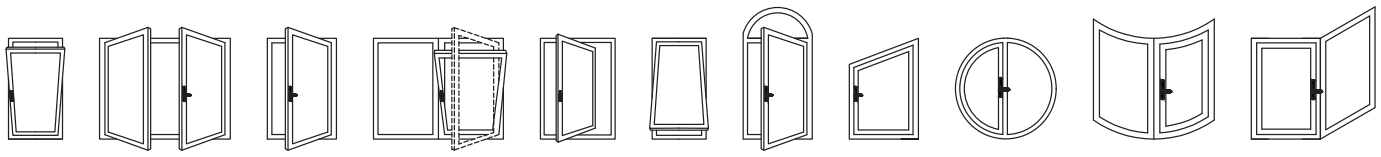

Tilt Turn Turn Tilt&Turn Pivote Out opening Arc Pitched Arc Convex-Concave Angel

تهران، اقدسیه، خیابان محمدی، برج زمرد سوهانک

Zomorod Tower, Mohammadi Street, Aqdasieh Street, Tehran

پنجره لولایی Cs109i

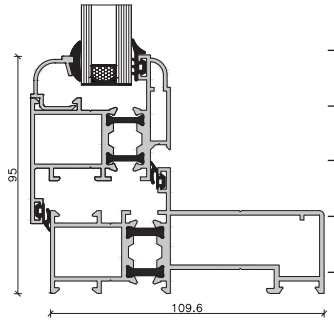

اطلاعات فنی
Technical characteristics

عمق فریم فیکس Fixed Frame Depth	۱۰۹ میلیمتر 109 milimeter
عمق فریم بازشو Opening Frame Depth	۵۶ میلیمتر 56 milimeter
درزبندی Sealing	توسط دو لاستیک By Couple Gasket
ضخامت شیشه تک جداره Single Glass Thickness	۶ و ۱۰ میلیمتر 6mm - 10mm
ضخامت شیشه دو جداره Double Glass Thickness	از ۱۸ تا ۳۲ میلیمتر 18mm up to 32mm
عرض نمایان Face	۹۵ میلیمتر 95mm

جزئیات نصب
Instalation Detail

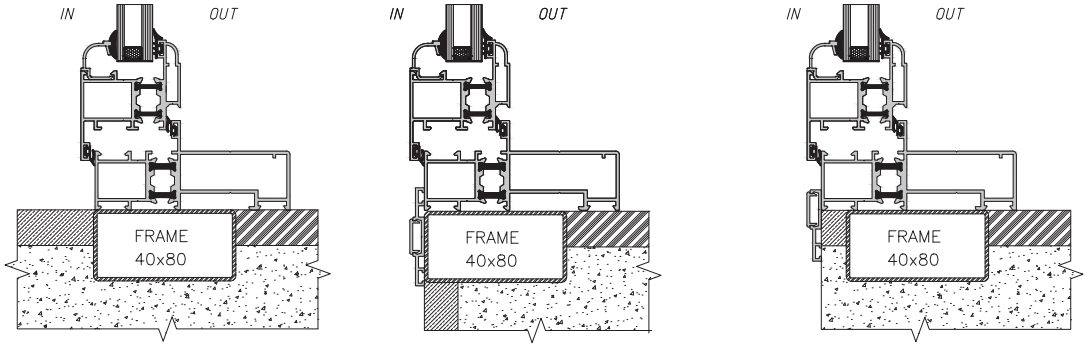

گونه بندی
Typology

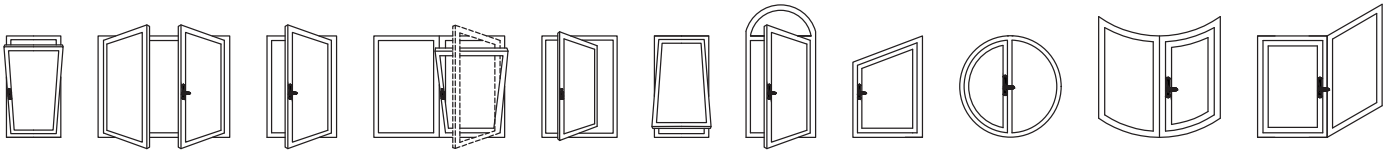

Tilt | Turn | Turn | Tilt&Turn | Pivote | Out opening | Arc | Pitched | Arc | Convex-Concave | Angel

تهران، ولنجک، خیابان ۱۲
12th Street, Velenjak Street, Tehran

پنجره لولایی Cs109

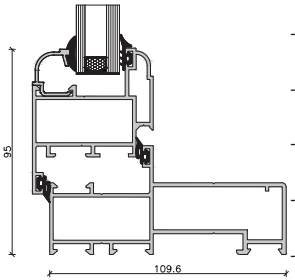

اطلاعات فنی
Technical characteristics

عمق فریم فیکس Fixed Frame Depth	۱۰۹ میلیمتر 109 milimeter
عمق فریم بازشو Opening Frame Depth	۵۶ میلیمتر 56 milimeter
درزبندی Sealing	توسط دو لاستیک By Couple Gasket
ضخامت شیشه تک جداره Single Glass Thickness	۶ و ۱۰ میلیمتر 6mm - 10mm
ضخامت شیشه دو جداره Double Glass Thickness	از ۱۸ تا ۳۲ میلیمتر 18mm up to 32mm
عرض نمایان Face	۹۵ میلیمتر 95mm

جزئیات نصب
Instalation Detail

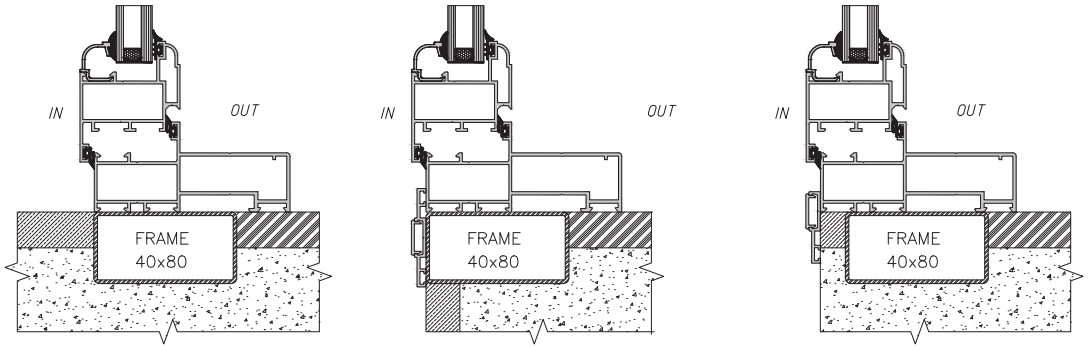

گونه بندی
Typology

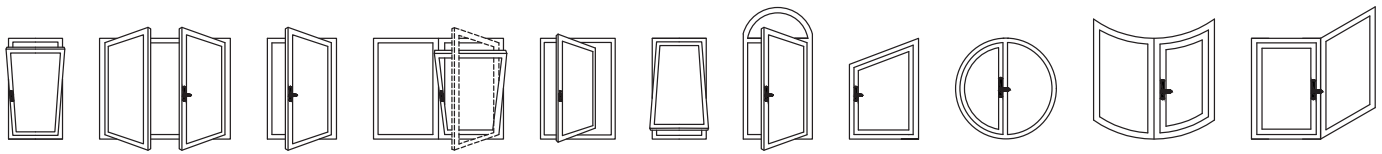

Tilt | Turn | Turn | Tilt&Turn | Pivote | Out opening | Arc | Pitched | Arc | Convex-Concave | Angel

تهران، خیابان سوهانک، خیابان سوهانی
Sohani Street ,Sohanak Street, Tehran

تهران، خیابان اقدسیه، خیابان گلستان شمالی
North Golestan Street, Aqdasieh Street, Tehran

تهران، خیابان آجودانیه، خیابان سیاری
Sabari Street, Ajodanieh Street, Tehran

تهران، سعادت آباد، خیابان علامه شمالی
North Alammeh Street, Saadat abad Street, Tehran

KAVIR
Aluminium Systems

Casement Systems (Hiddenvent)

پنجره‌های لولایی (لولای پنهان)

Yaser Crossedroad, Tehran

تهران ،سه راه یاسر

پنجره لولایی (لولای پنهان) Cs78i

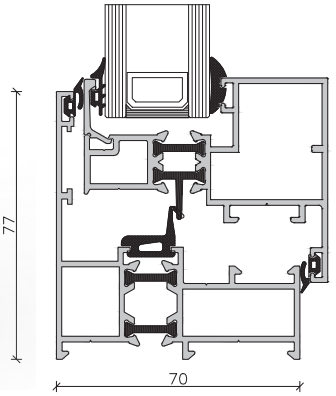

اطلاعات فنی
Technical characteristics

عمق فریم فیکس Fixed Frame Depth	۷۰ میلیمتر 70 milimeter
عمق فریم بازشو Opening Frame Depth	۷۰ میلیمتر 70 milimeter
درزبندی Sealing	توسط سه لاستیک By Triple Gasket
ضخامت شیشه تک جداره Single Glass Thickness	- -
ضخامت شیشه دو جداره Double Glass Thickness	۳۰–۳۲ میلیمتر 30-32 mm
عرض نمایان Face	۷۷ میلیمتر 77mm

جزئیات نصب
Instalation Detail

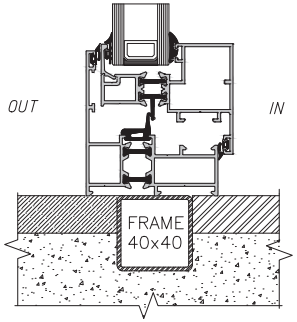

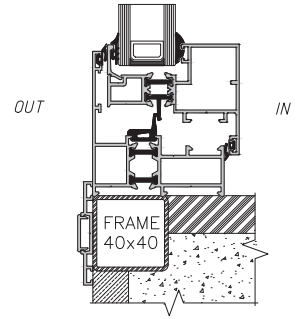

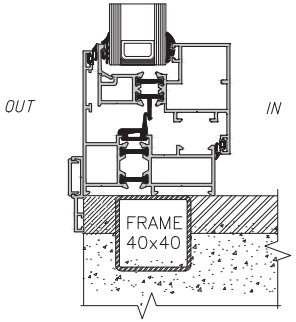

گونه بندی
Typology

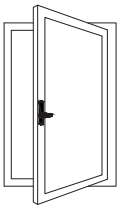
Turn

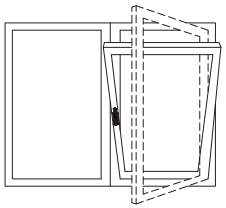
Tilt&Turn

Sliding Systems (Lift & Slide)

پنجره‌های کشویی

Peyvand Street, Saadatabad Street, Tehran

تهران، سعادت‌آباد، پیوند ۲

پنجره کشویی S156i-Lift & Slide

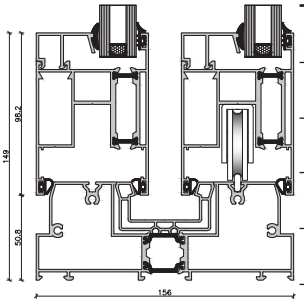

اطلاعات فنی
Technical characteristics

عمق فریم فیکس Fixed Frame Depth	۱۵۶ میلیمتر 156 milimeter
عمق فریم بازشو Opening Frame Depth	۹۸.۲ میلیمتر 98.2 milimeter
درزبندی Sealing	توسط دو لاستیک By Couple Gasket
ضخامت شیشه تک جداره Single Glass Thickness	– –
ضخامت شیشه دو جداره Double Glass Thickness	۲۰ تا ۵۲ میلیمتر 20 mm up to52 mm
عرض نمایان Face	۱۴۹ میلیمتر 149mm

جزئیات نصب
Instalation Detail

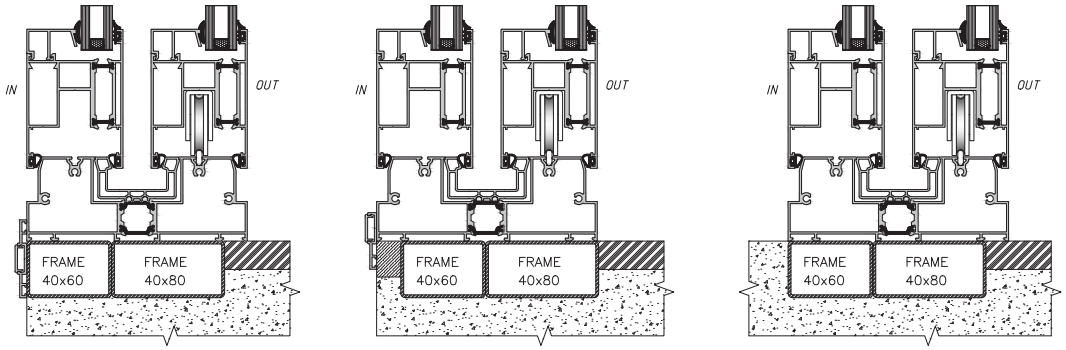

گونه بندی
Typology

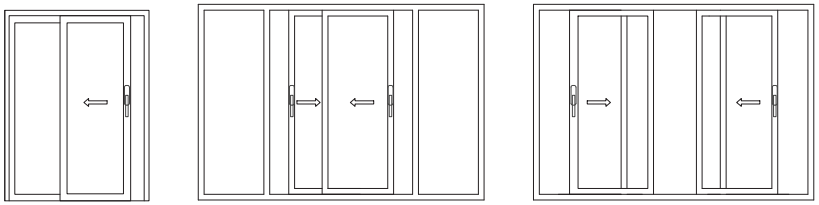

تهران، خیابان طالقانی
Taleqani Street, Tehran

البرز، کردان، ویلای توتستان
Alborz

قزوین، ویلای هفت سنگان
Qazvin

البرز، کردان، ویلای رستم
Alborz

تهران، آجودانیه، خیابان سپند
Sepand Street, Ajodanieh Street, Tehran

KAVIR
Aluminium Systems

Sliding Systems (Serie 120)

پنجره‌های کشویی (سری ۱۲۰)

Niavaran Street, Tehran

تهران، نیاوران

پنجره کشویی S109i

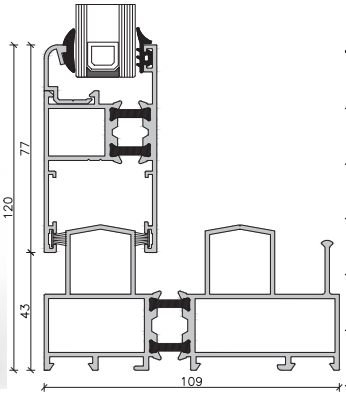

اطلاعات فنی
Technical characteristics

عمق فریم فیکس Fixed Frame Depth	۱۰۹ میلیمتر 109 milimeter
عمق فریم بازشو Opening Frame Depth	۴۱.۸ میلیمتر 41.8 milimeter
درزبندی Sealing	توسط نوار مویی By Brushes
ضخامت شیشه تک جداره Single Glass Thickness	۶ میلیمتر 6mm
ضخامت شیشه دو جداره Double Glass Thickness	۲۸،۲۲،۲۰،۱۶ میلیمتر 16,20,22,28 mm
عرض نمایان Face	۱۲۰ میلیمتر 120mm

جزئیات نصب
Instalation Detail

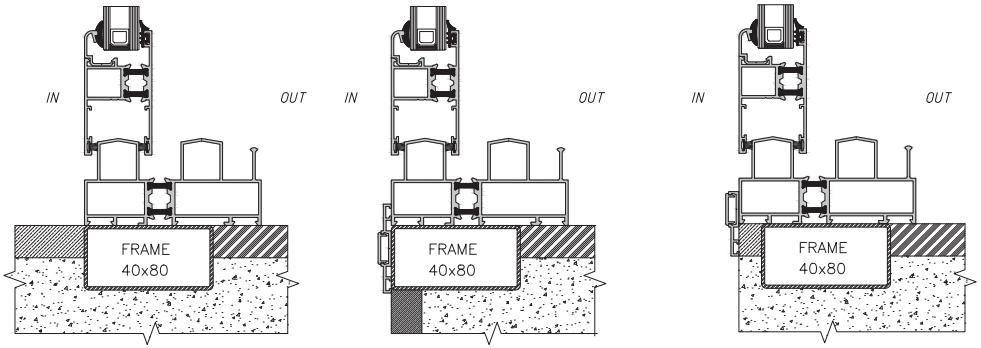

گونه بندی
Typology

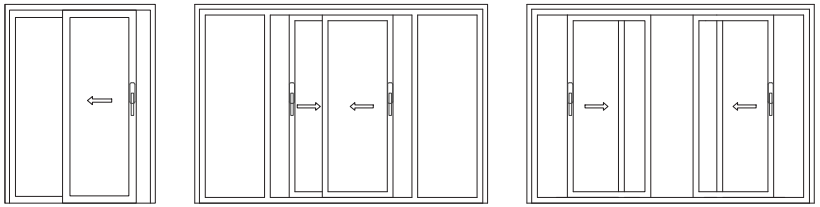

تهران، خیابان مقدس اردبیلی، خیابان کیهان
Keyhan Street, Moqadas ardebili Street, Tehran

پنجره کشویی S109

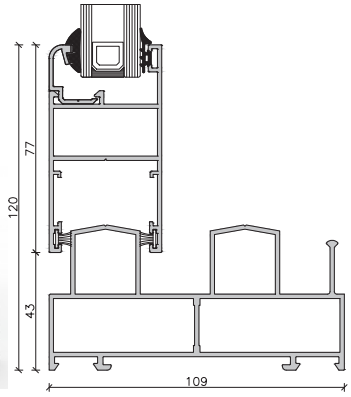

اطلاعات فنی
Technical characteristics

عمق فریم فیکس Fixed Frame Depth	۱۰۹ میلیمتر 109 milimeter
عمق فریم بازشو Opening Frame Depth	۴۱.۸ میلیمتر 41.8 milimeter
درزبندی Sealing	توسط نوار مویی By Brushes
ضخامت شیشه تک جداره Single Glass Thickness	۶ میلیمتر 6mm
ضخامت شیشه دو جداره Double Glass Thickness	۲۸،۲۲،۲۰،۱۶ میلیمتر 16,20,22,28 mm
عرض نمایان Face	۱۲۰ میلیمتر 120mm

جزئیات نصب
Instalation Detail

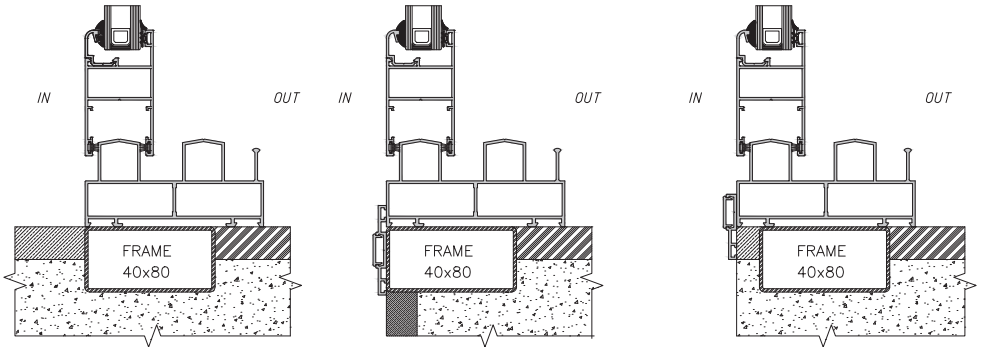

گونه بندی
Typology

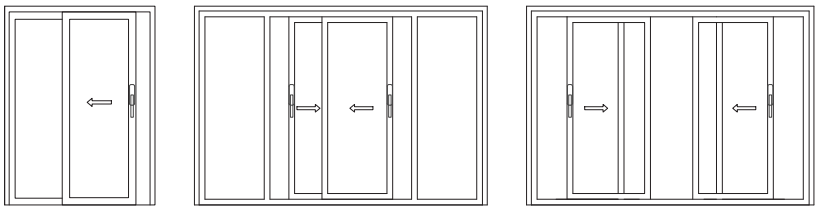

تهران، خیابان اقدسیه، خیابان سپند
Sepand Street, Aqdasieh Street, Tehran

پنجره کشویی S145i

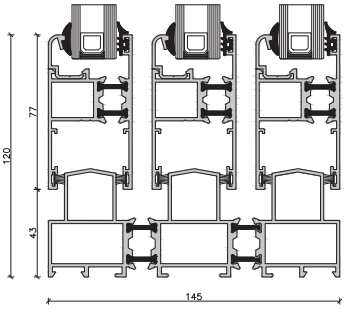

اطلاعات فنی
Technical characteristics

عمق فریم فیکس Fixed Frame Depth	۱۴۵ میلیمتر 145 milimeter
عمق فریم بازشو Opening Frame Depth	۴۱.۸ میلیمتر 41.8 milimeter
درزبندی Sealing	توسط نوار مویی By Brushes
ضخامت شیشه تک جداره Single Glass Thickness	۶ میلیمتر 6mm
ضخامت شیشه دو جداره Double Glass Thickness	۲۸،۲۲،۲۰،۱۶ میلیمتر 16,20,22,28 mm
عرض نمایان Face	۱۲۰ میلیمتر 120 mm

جزئیات نصب
Instalation Detail

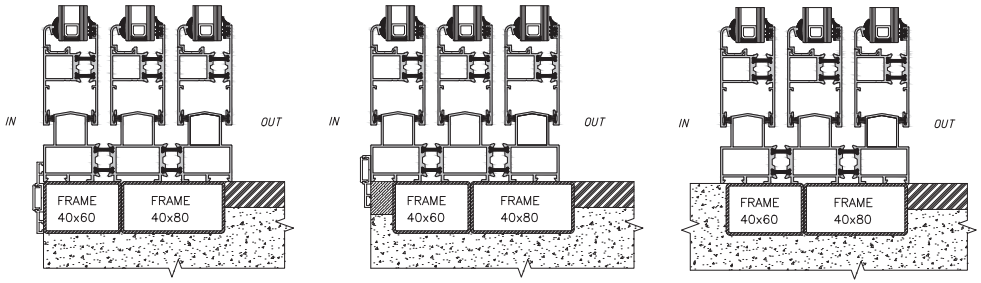

گونه بندی
Typology

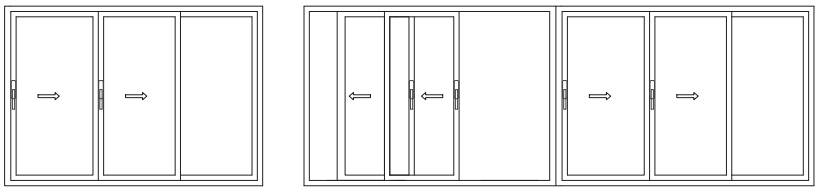

تهران، منطقه ۲۲، شمال دریاچه چیتگر، مجتمع زیتون
Zeyton Complex, North of Chitgar lake, 22th District, Tehran

تهران، میدان سپاه
Sepah Square, Tehran

KAVIR
Aluminium Systems

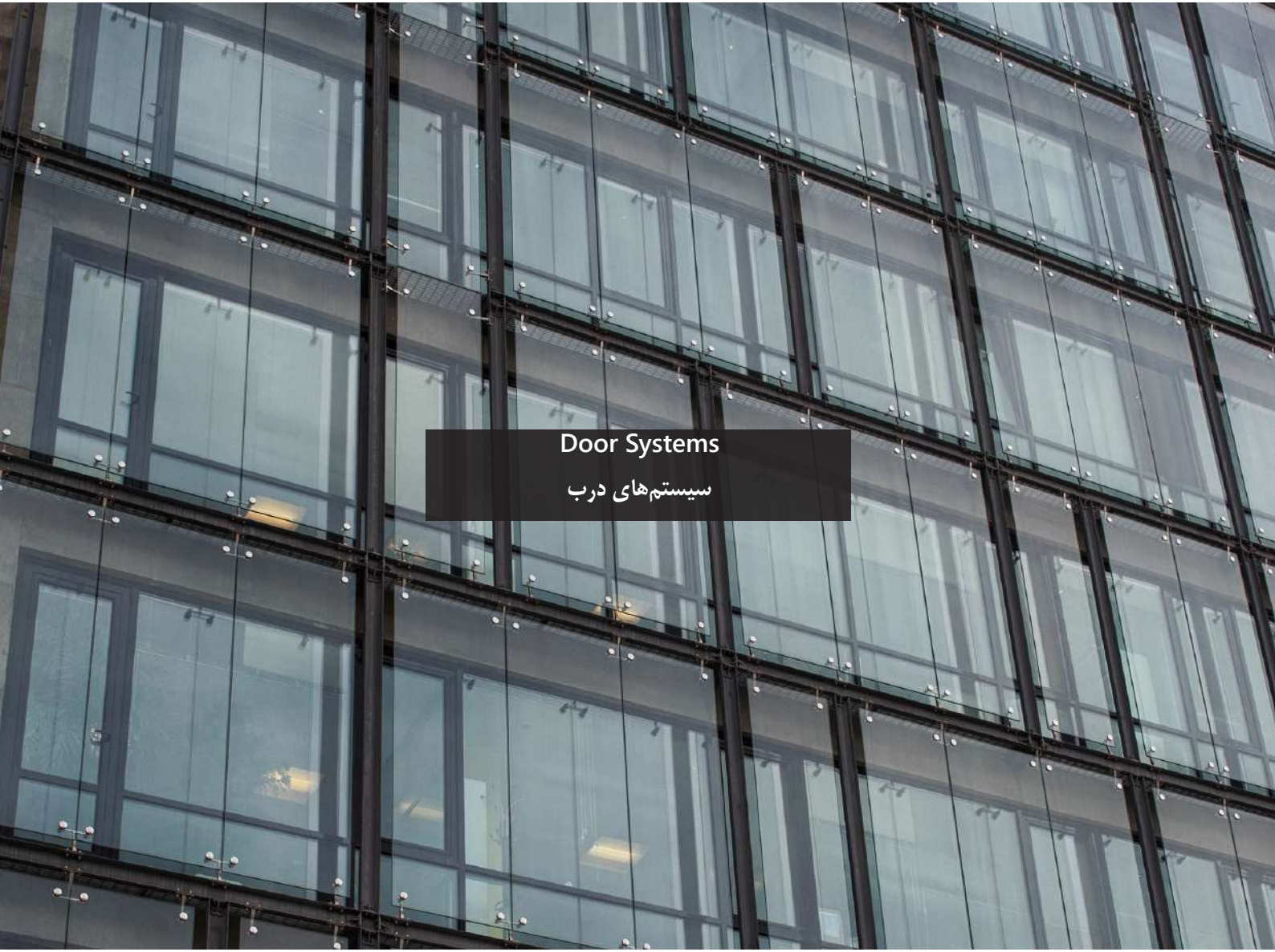

Door Systems

سیستم‌های درب

Keyson Building, Abqari Street, Kaj Square, Saadata bad, Tehran

تهران، سعادت آباد، بالاتر از میدان کاج، خیابان عبقری، ساختمان کیسون

درب D56i

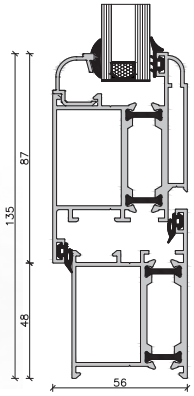

اطلاعات فنی
Technical characteristics

عمق فریم فیکس Fixed Frame Depth	۴۸ میلیمتر 48 milimeter
عمق فریم بازشو Opening Frame Depth	۵۶ میلیمتر 56 milimeter
درزبندی Sealing	توسط دو لاستیک By Couple Gasket
ضخامت شیشه تک جداره Single Glass Thickness	۶ و ۱۰ میلیمتر 6mm - 10mm
ضخامت شیشه دو جداره Double Glass Thickness	از ۱۸ تا ۳۲ میلیمتر 18mm up to 32mm
عرض نمایان Face	۱۳۵ میلیمتر 135mm

جزئیات نصب
Instalation Detail

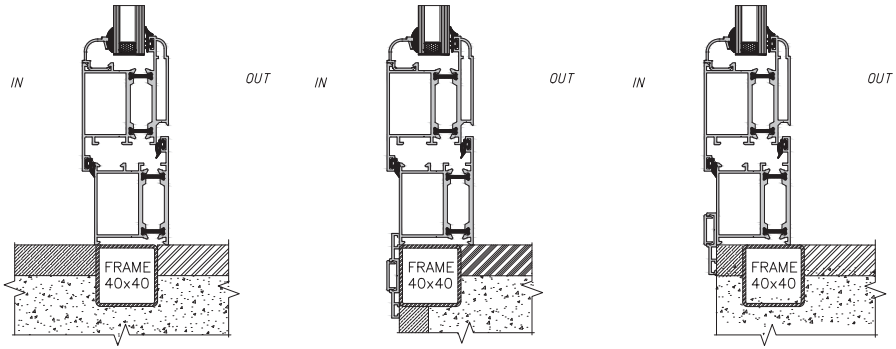

گونه بندی
Typology

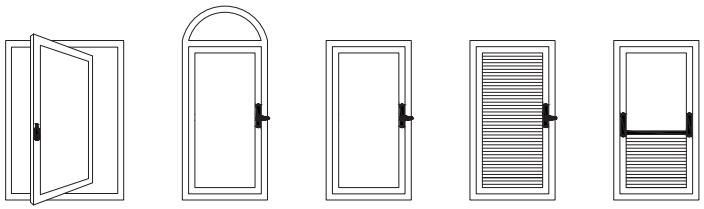

درب D56

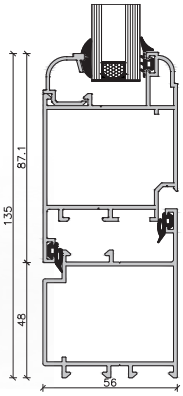

اطلاعات فنی
Technical characteristics

عمق فریم فیکس Fixed Frame Depth	۵۶ میلیمتر 56 milimeter
عمق فریم بازشو Opening Frame Depth	۵۶ میلیمتر 56 milimeter
درزبندی Sealing	توسط دو لاستیک By Couple Gasket
ضخامت شیشه تک جداره Single Glass Thickness	۶ و ۱۰ میلیمتر 6mm - 10mm
ضخامت شیشه دو جداره Double Glass Thickness	از ۱۸ تا ۳۲ میلیمتر 18mm up to 32mm
عرض نمایان Face	۱۳۵ میلیمتر 135mm

جزئیات نصب
Instalation Detail

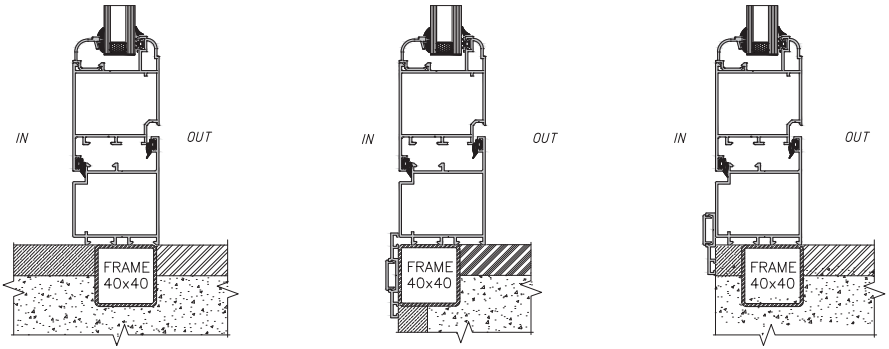

گونه بندی
Typology

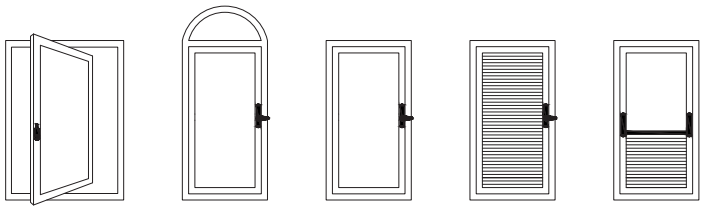

انواع پاخور درب

A درب با آستانه کوتاه ۲.۵ سانتیمتر
B درب بدون آستانه
C درب با آستانه ۷ سانتیمتر

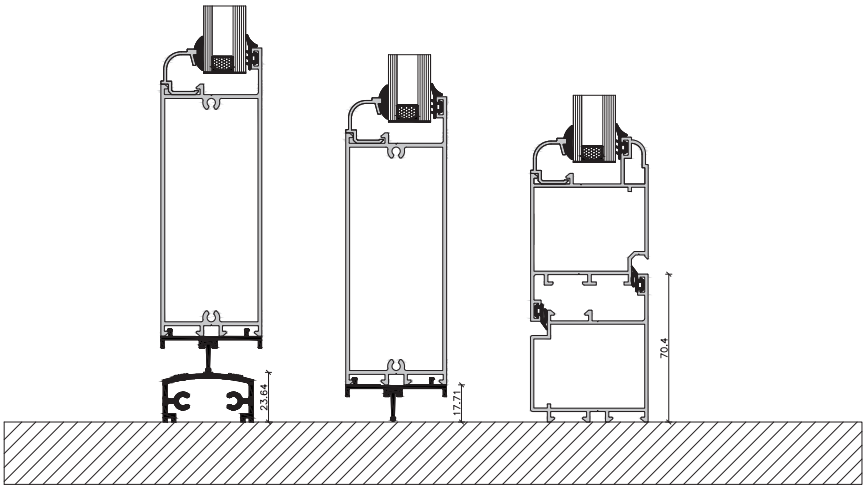

A B C

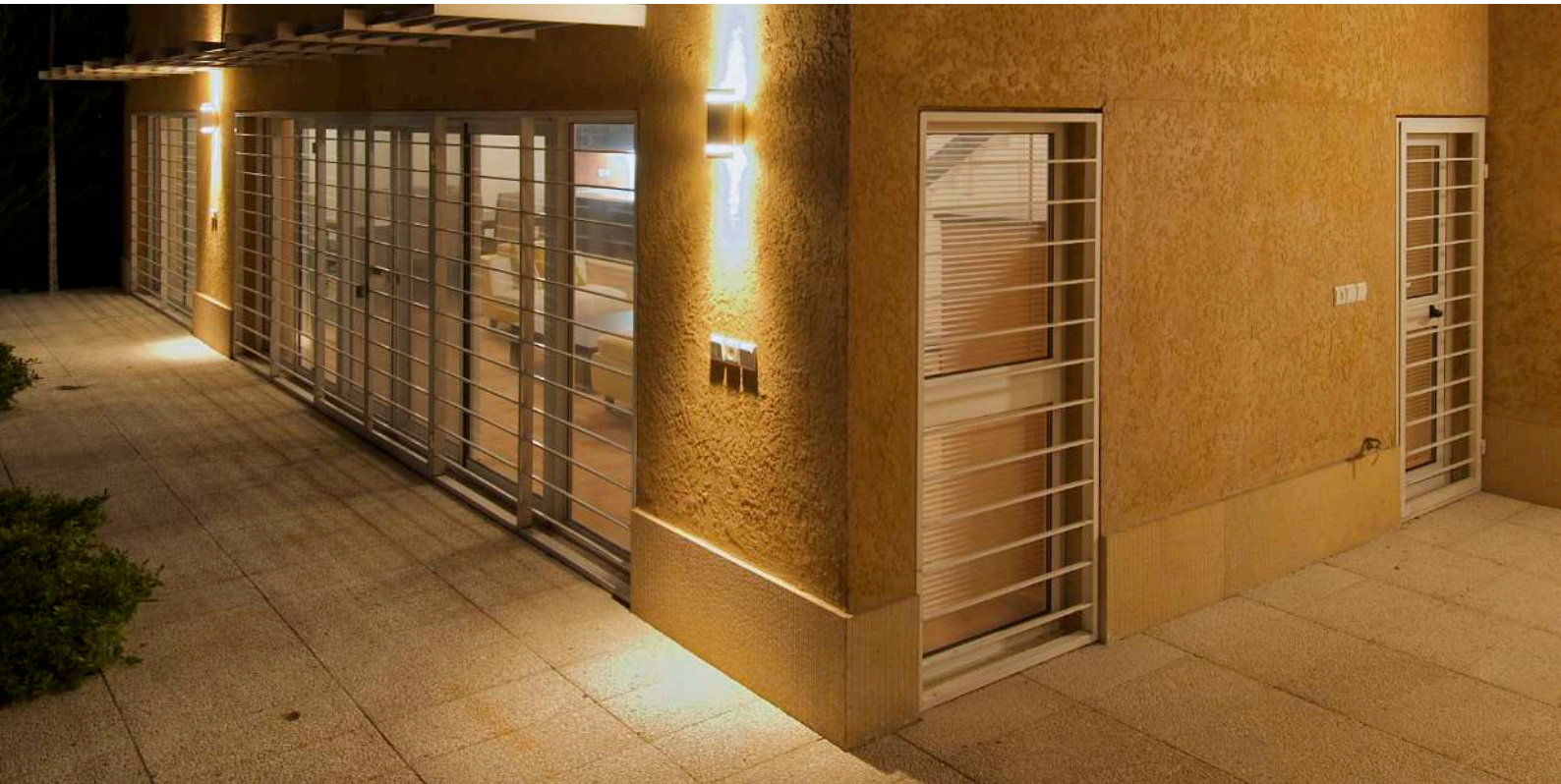

درب D68i

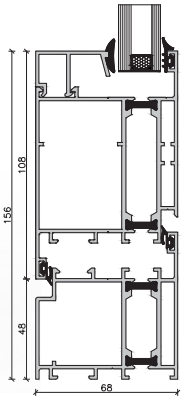

اطلاعات فنی
Technical characteristics

عمق فریم فیکس Fixed Frame Depth	۶۸ میلیمتر 68 milimeter
عمق فریم بازشو Opening Frame Depth	۶۸ میلیمتر 68 milimeter
درزبندی Sealing	توسط دو لاستیک By Couple Gasket
ضخامت شیشه تک جداره Single Glass Thickness	- -
ضخامت شیشه دو جداره Double Glass Thickness	از ۲۸ تا ۳۲ میلیمتر 28mm up to 32mm
عرض نمایان Face	۱۷۴ میلیمتر 174mm

جزئیات نصب
Instalation Detail

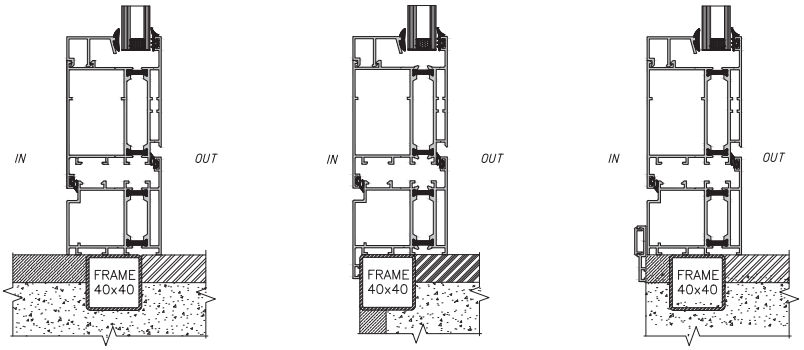

گونه بندی
Typology

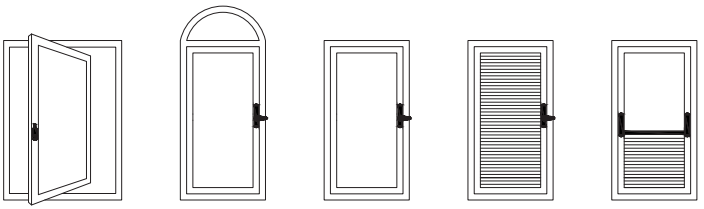

KAVIR
Aluminium Systems

Louvre Systems

سیستم‌های لوور

Sattarri Highway, Tehran karaj Highway, Tehran

تهران، اتوبان تهران کرج، اتوبان ستاری

لوورهای ثابت LF-Fixed Louvre

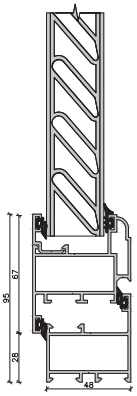

اطلاعات فنی
Technical characteristics

عمق فریم فیکس Fixed Frame Depth	۴۸ میلیمتر 48 milimeter
عمق فریم بازشو Opening Frame Depth	۵۶ میلیمتر 56 milimeter
درزبندی Sealing	توسط دو لاستیک By Couple Gasket
فاصله بین لوورها Slat's Space	۳۲ میلیمتر 32 mm
زاویه بین لوورها Slat's Angle	۴۹ درجه 49 degree
عرض نمایان Face	۹۵ میلیمتر 95mm

گونه بندی
Typology

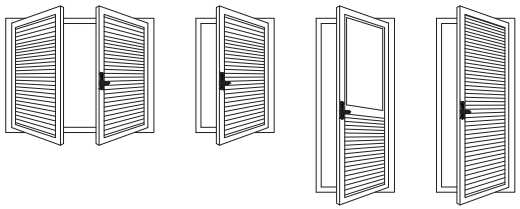

لوورهای متحرک LA-Adjustable Louvre

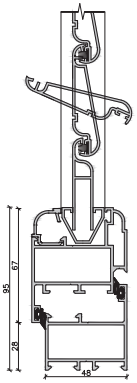

اطلاعات فنی
Technical characteristics

عمق فریم فیکس Fixed Frame Depth	۴۸ میلیمتر 48 milimeter
عمق فریم بازشو Opening Frame Depth	۵۶ میلیمتر 56 milimeter
درزبندی Sealing	توسط دو لاستیک By Couple Gasket
فاصله بین لوورها Slat's Space	۶۶ میلیمتر 66 mm
زاویه بین لوورها Slat's Angle	از ۰ تا ۱۳۰ درجه 0 up to 130 degree
عرض نمایان Face	۹۵ میلیمتر 95mm

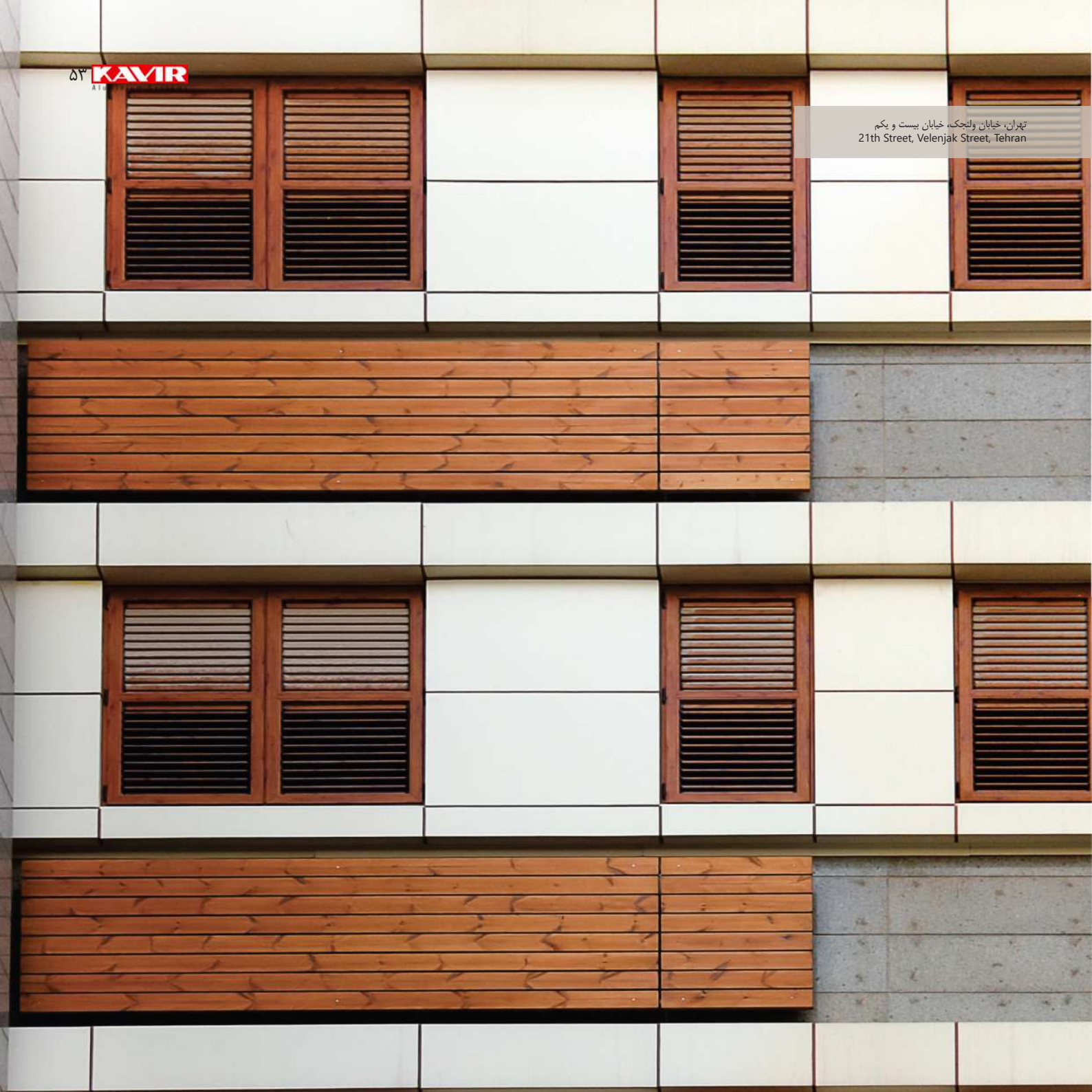

تهران، خیابان ولنجک، خیابان بیست و یکم
21th Street, Velenjak Street, Tehran

لوورهای کشویی LS-Sliding Louvre

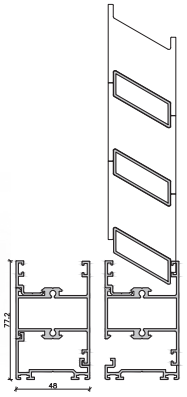

اطلاعات فنی
Technical characteristics

عمق فریم فیکس Fixed Frame Depth	۱۰۰ میلیمتر 100 milimeter
عمق فریم بازشو Opening Frame Depth	۴۸ میلیمتر 48 milimeter
فاصله بین لوورها Slat's Space	۴۵ میلیمتر 45 mm

غرفه شرکت رنگین پروفیل کویر در نمایشگاه صنعت ساختمان سال ۱۳۹۳

لوورهای نما Facade Louvre

لوورهای دوکی آلومینیومی

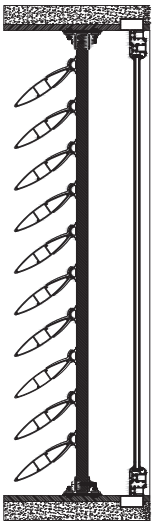

لوورهای قوطی آلومینیومی

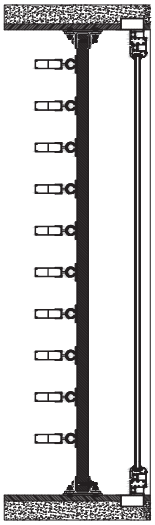

KAVIR
Aluminium Systems

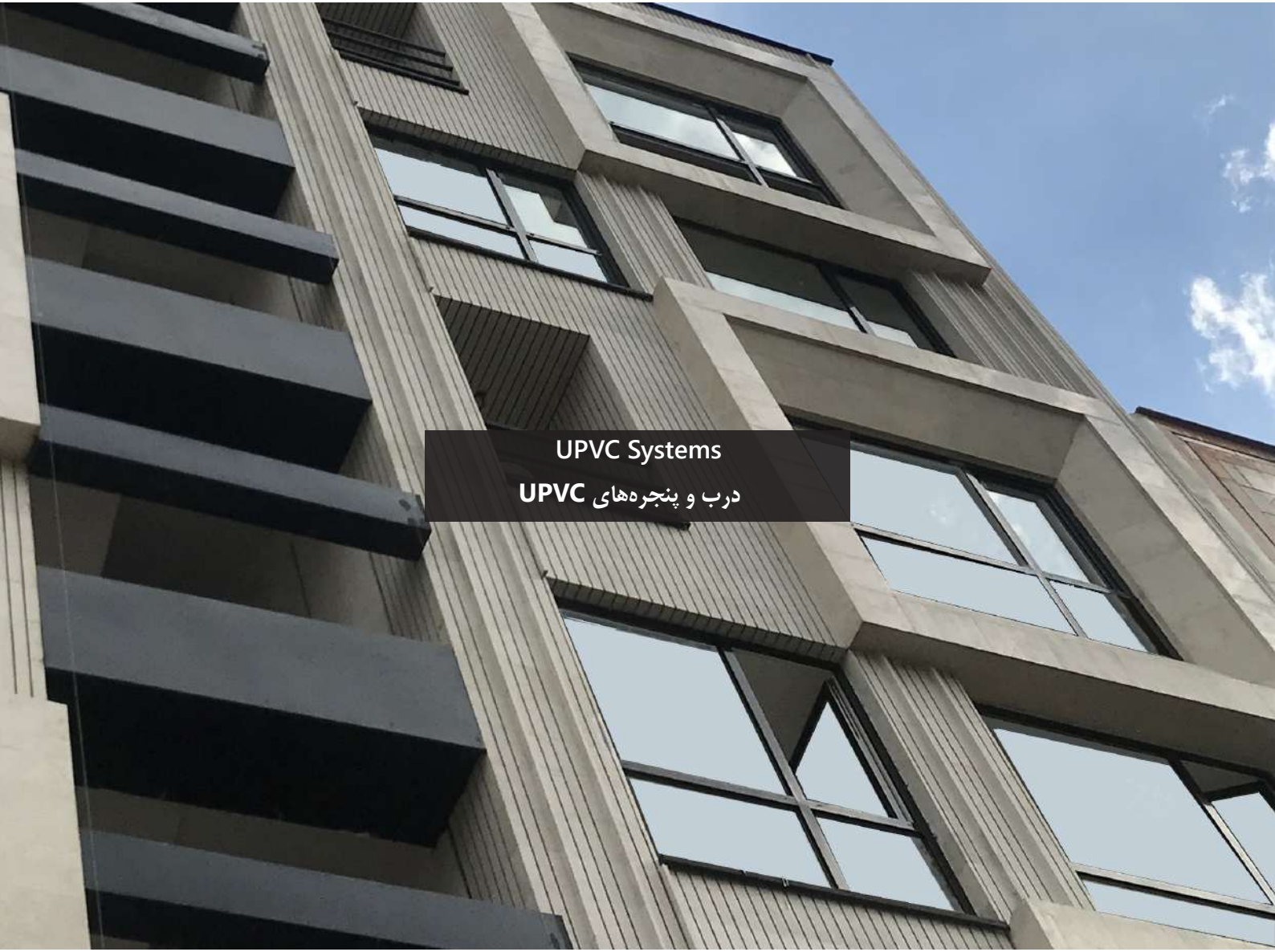

UPVC Systems

درب و پنجره‌های UPVC

سری ۲۵۰۰ Serie 2500

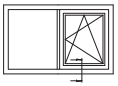

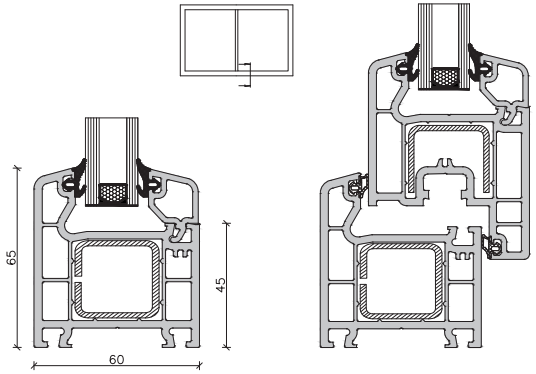

اطلاعات فنی
Technical characteristics

عمق فریم فیکس Fixed Frame Depth	۶۰ میلیمتر 60 milimeter
عمق فریم بازشو Opening Frame Depth	۶۰ میلیمتر 60 milimeter
درزبندی Sealing	توسط دو لاستیک By Couple Gasket
ضخامت شیشه دو جداره Double Glass Thickness	۲۰ میلیمتر 20mm
عرض نمایان Face	۱۰۹ میلیمتر 109mm

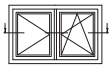

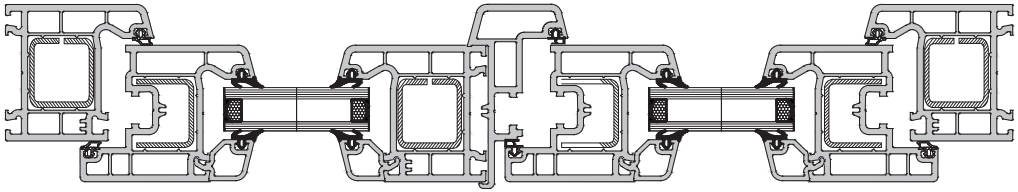

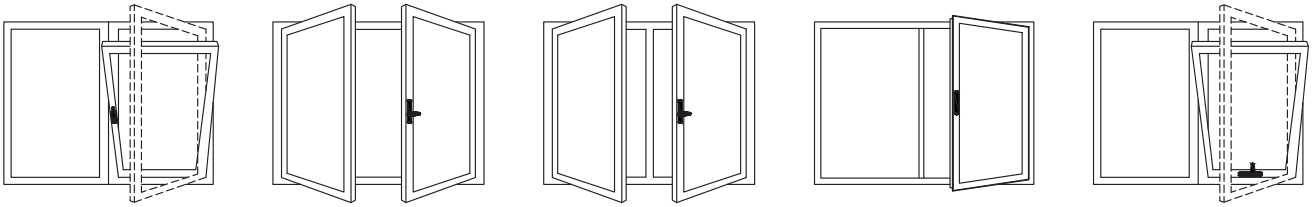

پنجره اول مورب بازشو

پنجره دولنگه بازشو با وادار ثابت

پنجره تک حالته هتلی

پنجره دولنگه بازشو با وادار متحرک

پنجره دو حالته آسان بازشو

درب بدون پاخور و درب بالکنی

سری ۱۵۰۰ Serie 1500

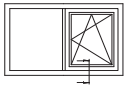

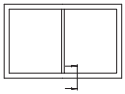

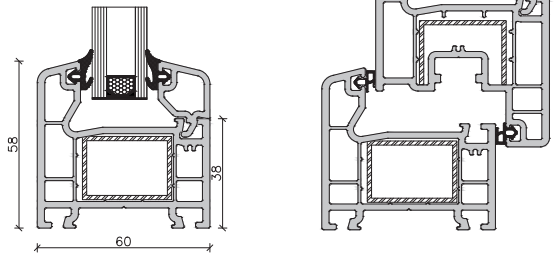

اطلاعات فنی
Technical characteristics

عمق فریم فیکس Fixed Frame Depth	۶۰ میلیمتر 60 milimeter
عمق فریم بازشو Opening Frame Depth	۶۰ میلیمتر 60 milimeter
درزبندی Sealing	توسط دو لاستیک By Couple Gasket
ضخامت شیشه دو جداره Double Glass Thickness	۲۰ میلیمتر 20mm
عرض نمایان Face	۱۰۰ میلیمتر 100mm

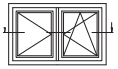

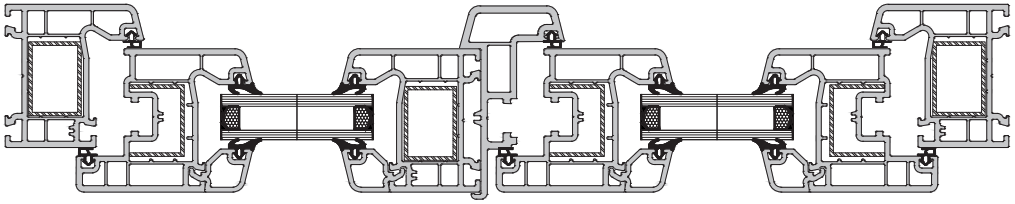

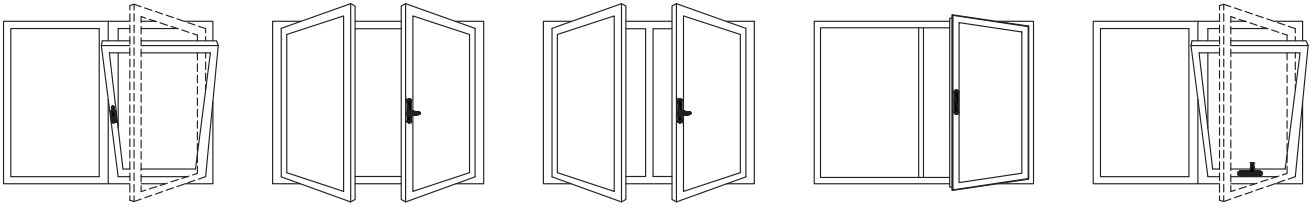

پنجره تک حالته با قفل نگهدارنده

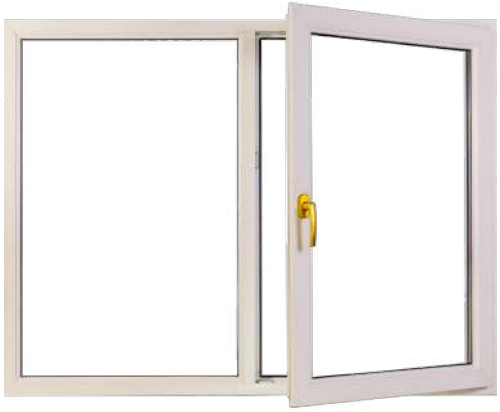

پنجره تک حالته با قفل نگهدارنده

پنجره تک حالته با قفل نگهدارنده

پنجره تک حالته با قفل نگهدارنده

تهران، ساختمان مرکزی شرکت کناف
Kanaf Building, Tehran

KAVIR
Aluminium Systems

Curtain wall Systems

سیستم کرتین وال

Shahid Kharazi Complex, Tehran

تهران، مجتمع شهید خرازی

کرتین وال فیس کپ Face Cap Curtain wall

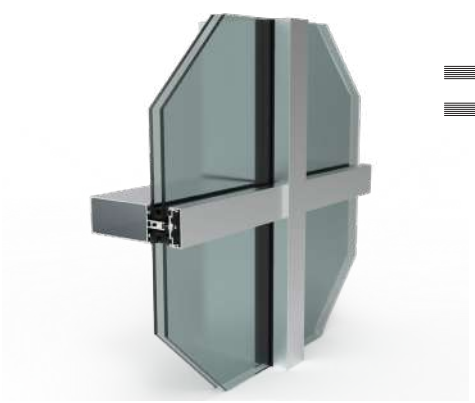

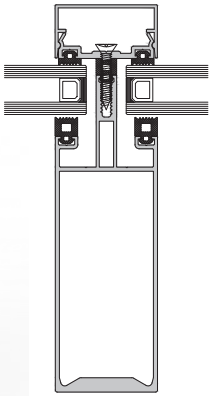

اطلاعات فنی
Technical characteristics

عرض نمایان Visible width	۵۰ میلیمتر 50 milimeter
عمق مولیون Depth mullions	از ۵۰ تا ۱۴۸ میلیمتر 50 mm up to 148 mm
عمق ترنزوم Depth transome	از ۵۰ تا ۱۳۱ میلیمتر 50 mm up to 131 mm
کاور کپ Exterior face cap	کاورکپ های متنوع موجود می‌باشد different shapes available
نگهدارنده شیشه Glazing	پرشرپلیت Pressure plate
ضخامت شیشه Glass thickness	از ۸ تا ۴۰ میلیمتر 8 mm up to 40 mm
انواع بازشو Opening types	بیرون بازشو، پاراللل Fraction, Parallel

کرتین وال فریم لس Frameless Curtain wall

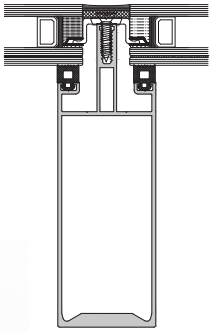

اطلاعات فنی
Technical characteristics

عرض نمایان Visible width	۵۰ میلیمتر 50 milimeter
عمق مولیون Depth mullions	از ۵۰ تا ۱۴۸ میلیمتر 50 mm up to 148 mm
عمق ترنزوم Depth transome	از ۵۰ تا ۱۳۱ میلیمتر 50 mm up to 131 mm
کاور کپ Exterior face cap	قابل اجرا نمی باشد not applicable
نگهدارنده شیشه Glazing	کلمپ Clamp
ضخامت شیشه Glass thickness	از ۳۱ تا ۴۰ میلیمتر 31 mm up to 40 mm
انواع بازشو Opening types	بیرون بازشو، پاراللل Fraction, Parallel

تنوع کاور کپ‌های موجود

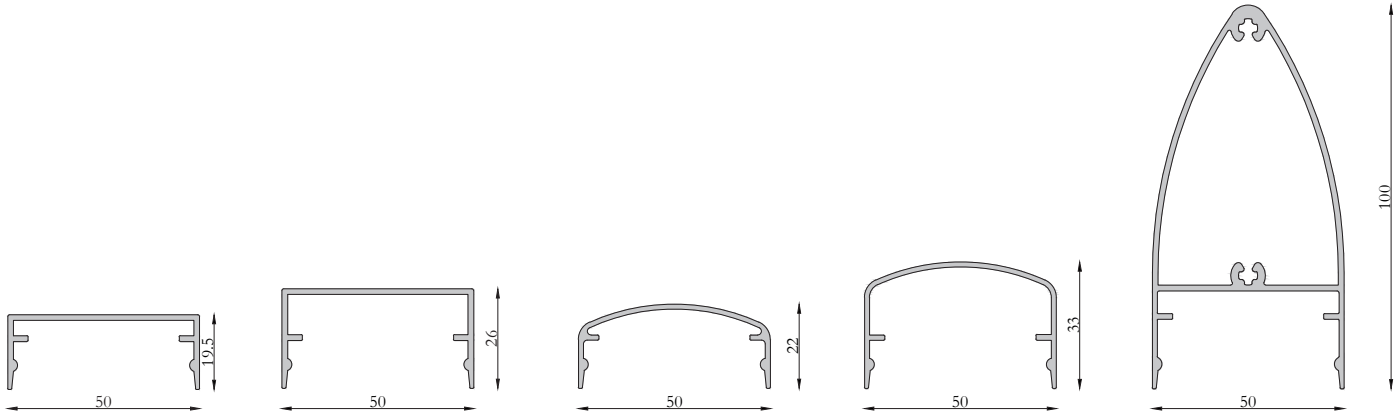

کارخانه سیم و کابل مغان، شاهرود

Moghan wire & cable factory, Shahrood

کرتین وال کاست Semi unitised Curtain wall

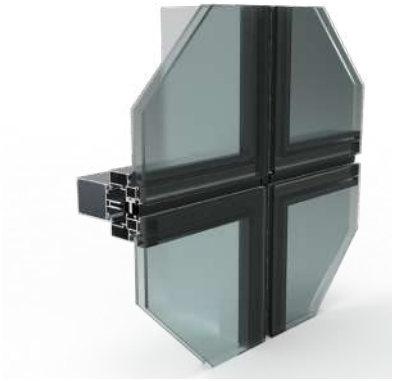

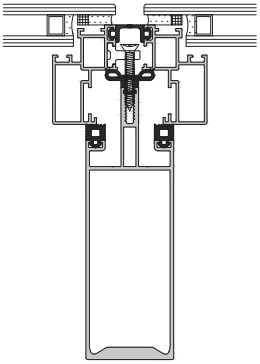

اطلاعات فنی
Technical characteristics

عرض نمایان Visible width	۵۰ میلیمتر 50 milimeter
عمق مولیون Depth mullions	از ۵۰ تا ۱۴۸ میلیمتر 50 mm up to 148 mm
عمق ترنزوم Depth transome	از ۵۰ تا ۱۳۱ میلیمتر 50 mm up to 131 mm
کاور کپ Exterior face cap	قابل اجرا نمی باشد not applicable
نگهدارنده شیشه Glazing	کلمپ Clamp
ضخامت شیشه Glass thickness	از ۲۴ تا ۴۰ میلیمتر 24 mm up to 40 mm
انواع بازشو Opening types	بیرون بازشو، پارالل Fraction, Parallel

کرتین وال به همراه تقویت Reinforced Curtain wall

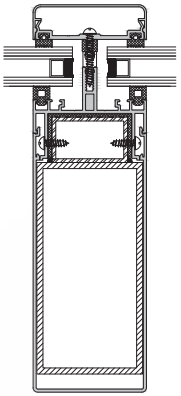

اطلاعات فنی
Technical characteristics

عرض نمایان Visible width	۶۵ میلیمتر 65 milimeter
عمق مولیون Depth mullions	از ۱۰۲ تا ۱۹۸ میلیمتر 102 mm up to 198 mm
عمق ترنزوم Depth transome	از ۱۰۷ تا ۲۰۴ میلیمتر 107 mm up to 204 mm
کاور کپ Exterior face cap	کاورکپ‌های متنوع موجود می‌باشد different shapes available
نگهدارنده شیشه Glazing	پرشرپلیت Pressure plate
ضخامت شیشه Glass thickness	از ۸ تا ۴۰ میلیمتر 8 mm up to 40 mm
انواع بازشو Opening types	بیرون بازشو، پارالل Fraction, Parallel

پارک علم و فناوری پردیس
Science park, Pardis

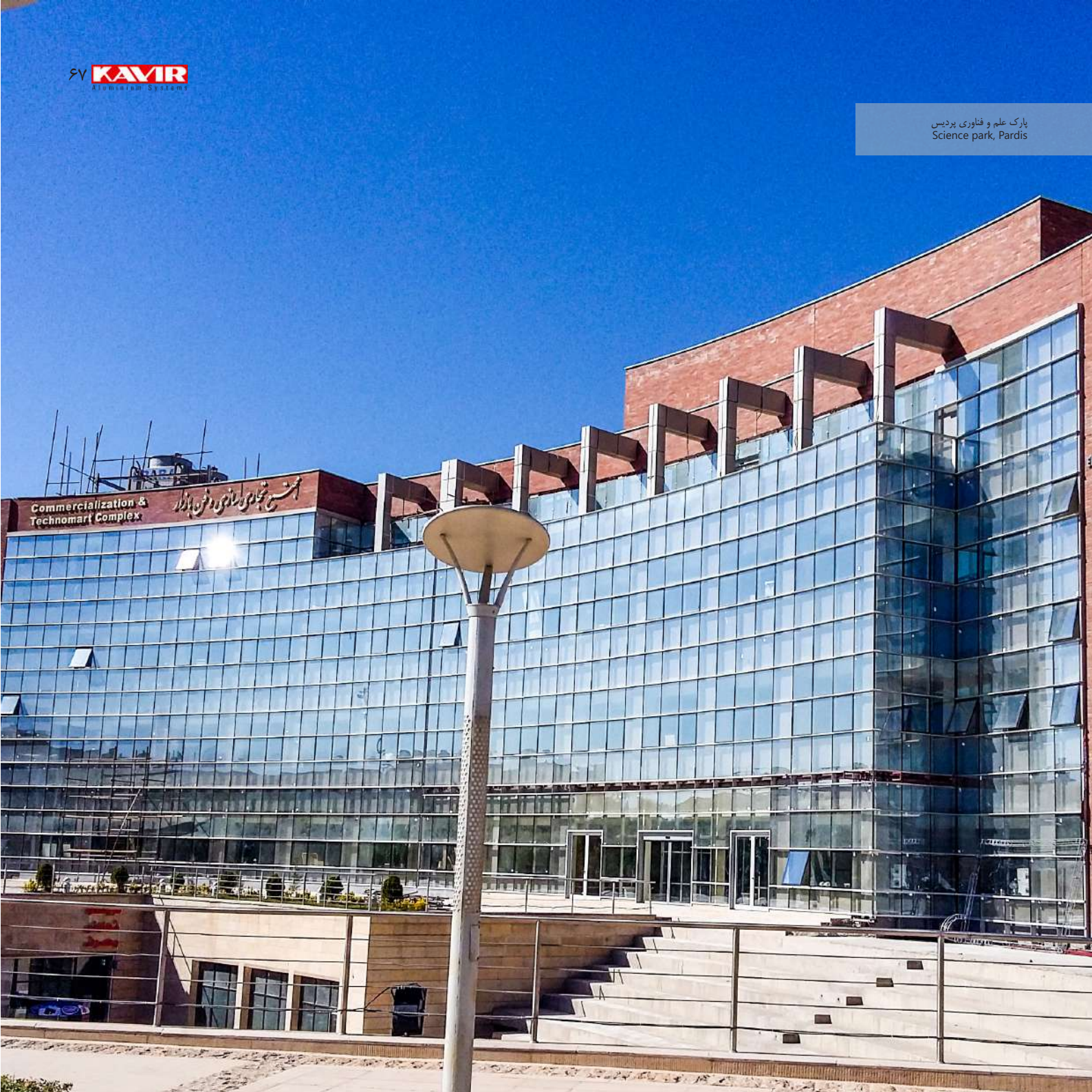

کرتین وال هیدن ونت Hidden vent Curtain wall

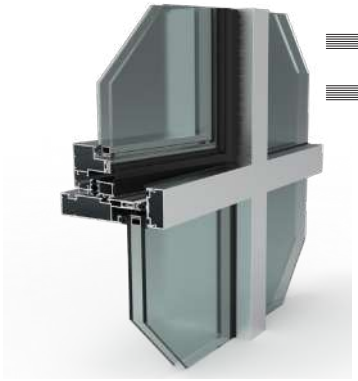

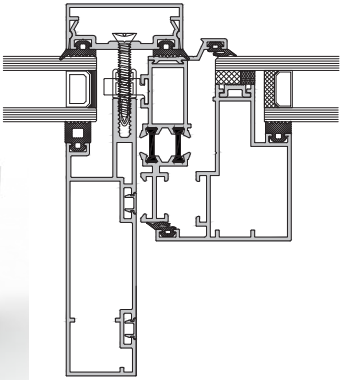

اطلاعات فنی
Technical characteristics

عرض نمایان Visible width	۵۰ میلیمتر 50 milimeter
عمق مولیون Depth mullions	از ۵۰ تا ۱۴۸ میلیمتر 50 mm up to 148 mm
عمق ترنزوم Depth transome	از ۵۰ تا ۱۳۱ میلیمتر 50 mm up to 131 mm
کاور کپ Exterior face cap	کاور کپ های متنوع موجود می‌باشد different shapes available
نگهدارنده شیشه Glazing	پرشرپلیت Pressure plate
ضخامت شیشه Glass thickness	از ۲۸ تا ۴۰ میلیمتر 28 mm up to 40 mm
انواع بازشو Opening types	دوجهته Turn & Tilt

اسکای لایتSkylight

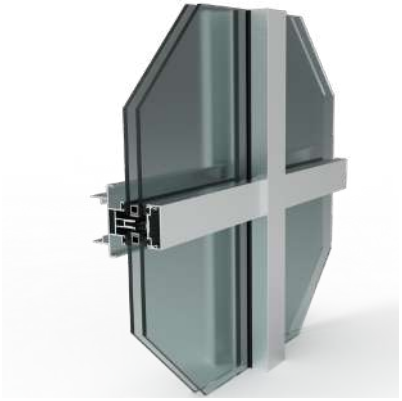

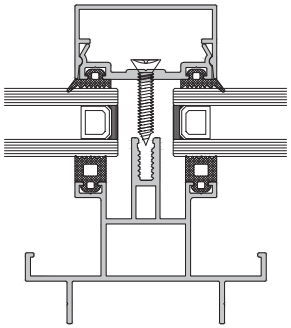

اطلاعات فنی
Technical characteristics

عرض نمایان Visible width	۵۰ میلیمتر 50 milimeter
عمق مولیون Depth mullions	- -
عمق ترنزوم Depth transome	- -
کاور کپ Exterior face cap	کاورکپ‌های متنوع موجود می‌باشد different shapes available
نگهدارنده شیشه Glazing	پرشرپلیت Pressure plate
ضخامت شیشه Glass thickness	از ۲۴ تا ۴۰ میلیمتر 24 mm up to 40 mm
انواع بازشو Opening types	بیرون بازشو، پاراللل Fraction, Parallel

تهران، زعفرانیه، خیابان فلاحی
Fallahi Street, Zaferanie Street, Tehran

سیستم کرتین وال خشابدار

سیستم کرتین وال جدید طراحی شده توسط واحد تحقیق و توسعه (R&D) شرکت رنگین پروفیل کویر، با استفاده از ایجاد دو شیار در داخل پروفیل، امکان استفاده از تسمه‌های فولادی در داخل پروفیل را می‌دهند که این امر موجب می‌گردد که بدون آنکه وزن آلومینیوم افزایش یابد به ممان اینرسی بالایی دست یابد و به معماران و کارفرمایان محترم این امکان را می‌دهد که در پروژه‌های خود از شیشه‌ها با ابعاد بزرگتری استفاده کنند و یا اینکه مقدار بیرون‌زدگی از نما را به حداقل رسانند.

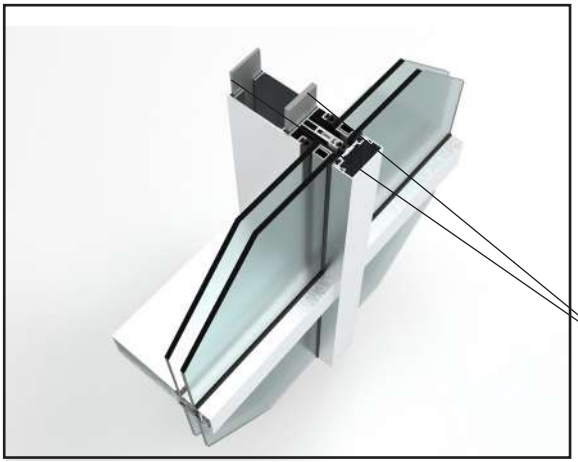

از دیگر مزایای سیستم فوق مقاومت در برابر آتش است، به این ترتیب که در حفره بیرونی به جای استفاده از تسمه فولادی از مصالح مقاوم در برابر آتش استفاده شود تا زمان مقاومت در برابر آتش افزایش یابد.

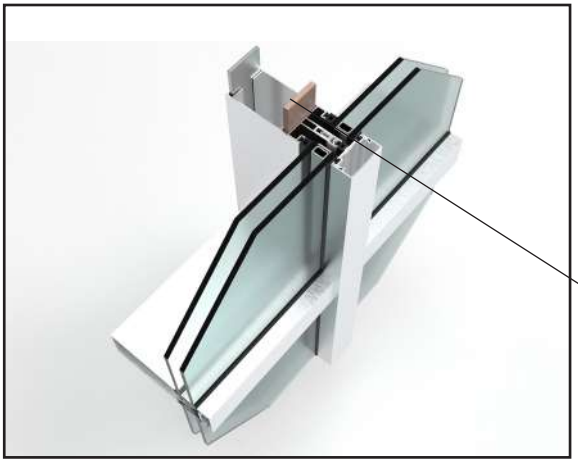

همچنین حفره میانی یه گونه‌ای طراحی شده است که امکان استفاده از اکسپنشن‌های آلومینیومی مخصوص به هر مقطع (برای اتصال عمودی دو مقطع به یکدیگر و یا تقویت آلومینیومی مقطع) امکان پذیر می‌باشد.

تهران، اقدسیه، پروژه آواسنتر
Ava center Project, Aqdasieh Street, Tehran

تهران، بیمارستان چشم پزشکی نور
Noor eye hospital, Tehran

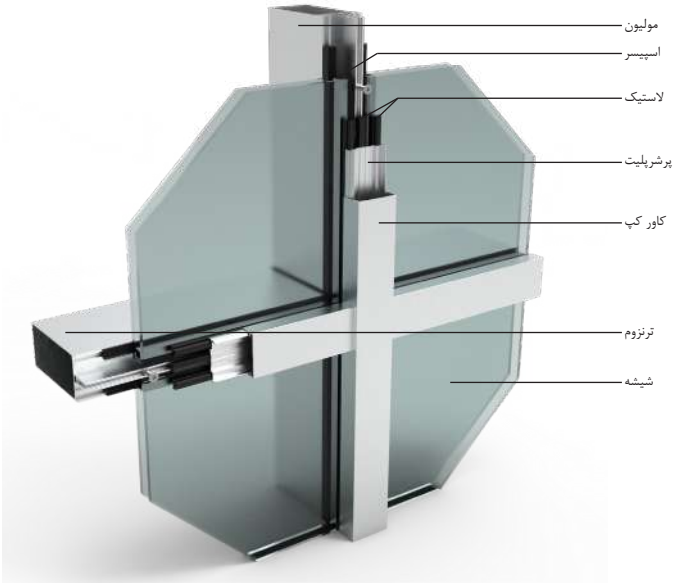

KAVIR
Aluminium Systems

Facade Engineering

مهندسی نما

Eroya Project, Shariati Street, Tehran

تهران، خیابان شریعتی، پروژه اروپا

مهندسی نما

شرکت مهندسی رنگین پروفیل کویر با تکیه بر دانش فنی پرسنل و متخصصان مجموعه و با پشتوانه بیش از دو دهه فعالیت حرفه‌ای در زمینه مهندسی نما، با سرمایه‌گذاری در بخش تحقیق و توسعه (R&D) به دنبال دستیابی به اهداف زیر می‌باشد.

۱- مدل‌سازی کل فرآیند نما و پنجره در نرم‌افزارهای تخصصی
(SAP 2000, Orgadata, Abaqus)

۲- مدل سازی پروفیل‌ها و اتصالات پنجره و نما به همراه مدل‌سازی شیشه

۳- بررسی اندرکنش اجزای نما بر روی هم(شیشه، پروفیل، اتصالات و زیرسازی)

۴- مهندسی نما، بررسی طرح و ارائه پیشنهاد مهندسی از لحاظ بهینه‌یابی مهندسی شامل آنالیز انرژی، آنالیز باد (CFD)، هزینه‌ها و مدولبندی

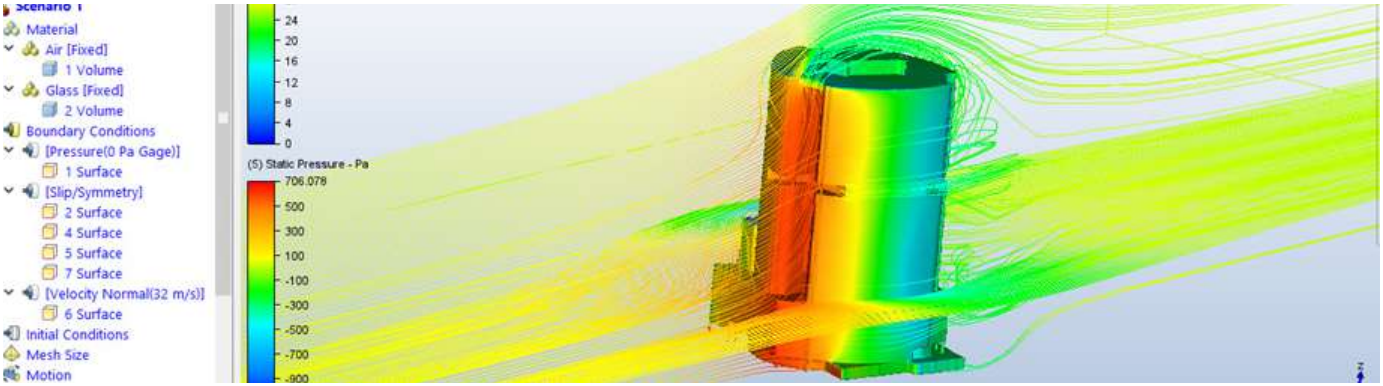

مدل‌سازی در نرم افزار CFD جهت آنالیز باد

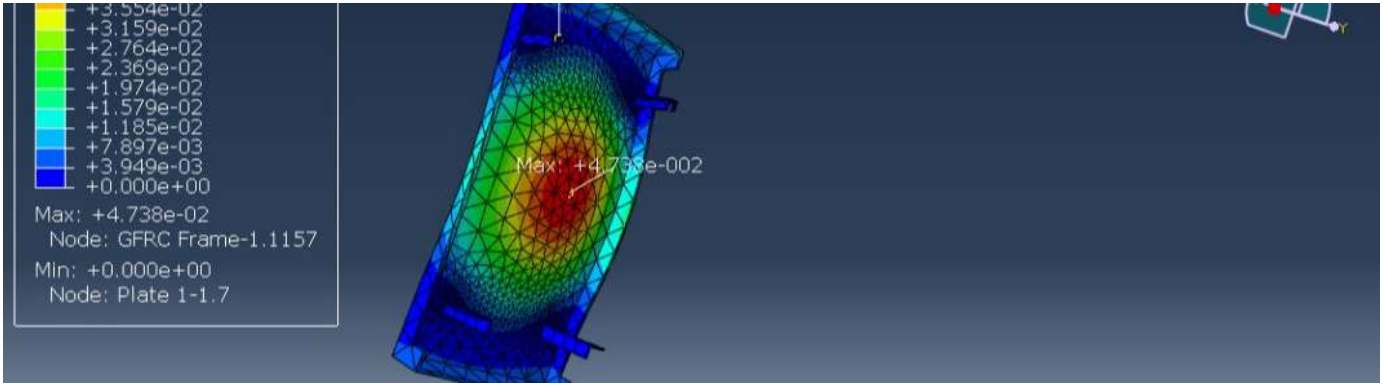

مدل‌سازی GFRC در نرم افزار Abaqus جهت تحلیل المان های محدود

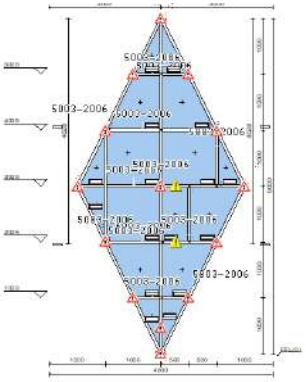

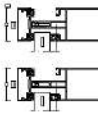

مدل‌سازی در نرم افزار Logikal جهت تحلیل سازه‌ای

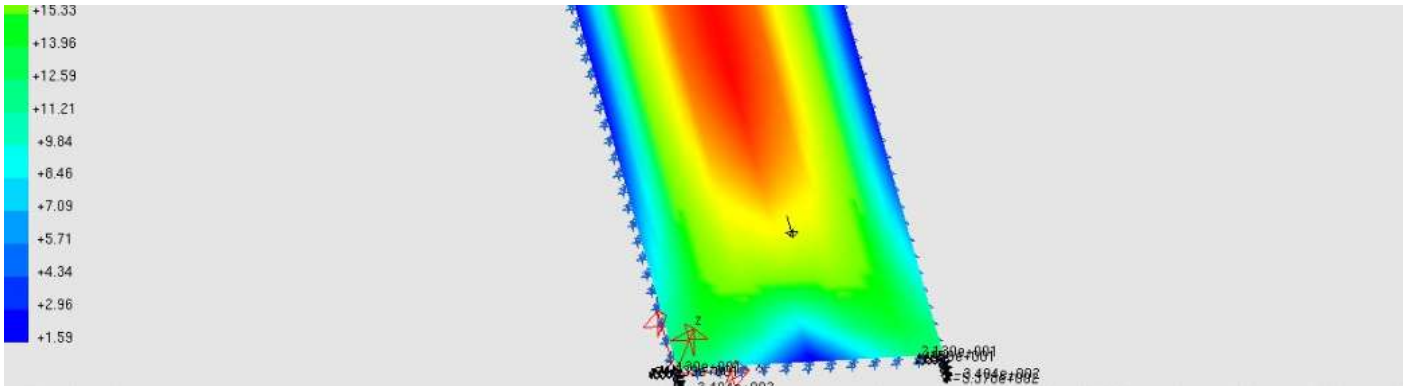

مدل‌سازی در نرم افزار SJ Mepla جهت محاسبات شیشه

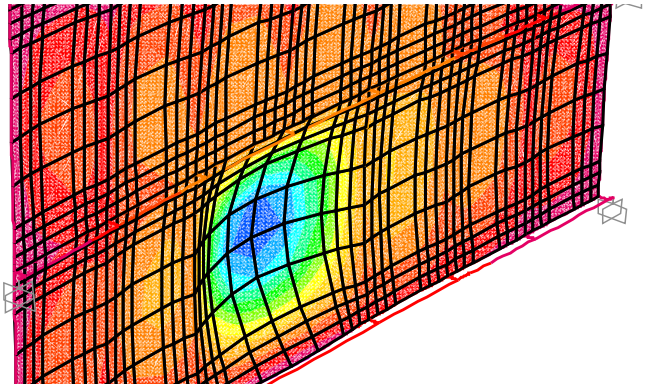

مدل‌سازی در نرم افزار SAP جهت تحلیل سازه‌ای

طراحی سیستم اختصاصی شرکت رنگین پروفیل کویر

با توجه به سیستم‌های اروپایی، ترک و ایرانی موجود در بازار، بخش تحقیق و توسعه شرکت رنگین پروفیل کویر با تکیه بر دانش فنی و استفاده از نرم افزارهای تخصصی موفق به طراحی سیستمی بهینه شده که با کمترین وزن مقطع به بیشترین مقدار ممان اینرسی دست یافته‌است.

این امر به معماران و کارفرمایان محترم این امکان را می‌دهد که در پروژه‌های خود از شیشه‌هایی با ابعاد بزرگتر استفاده کنند و یا مقدار بیرون‌زدگی از نما را به حداقل برسانند و به طبع آن هزینه کمتری بابت آلومینیوم مصرفی پرداخت نمایند.

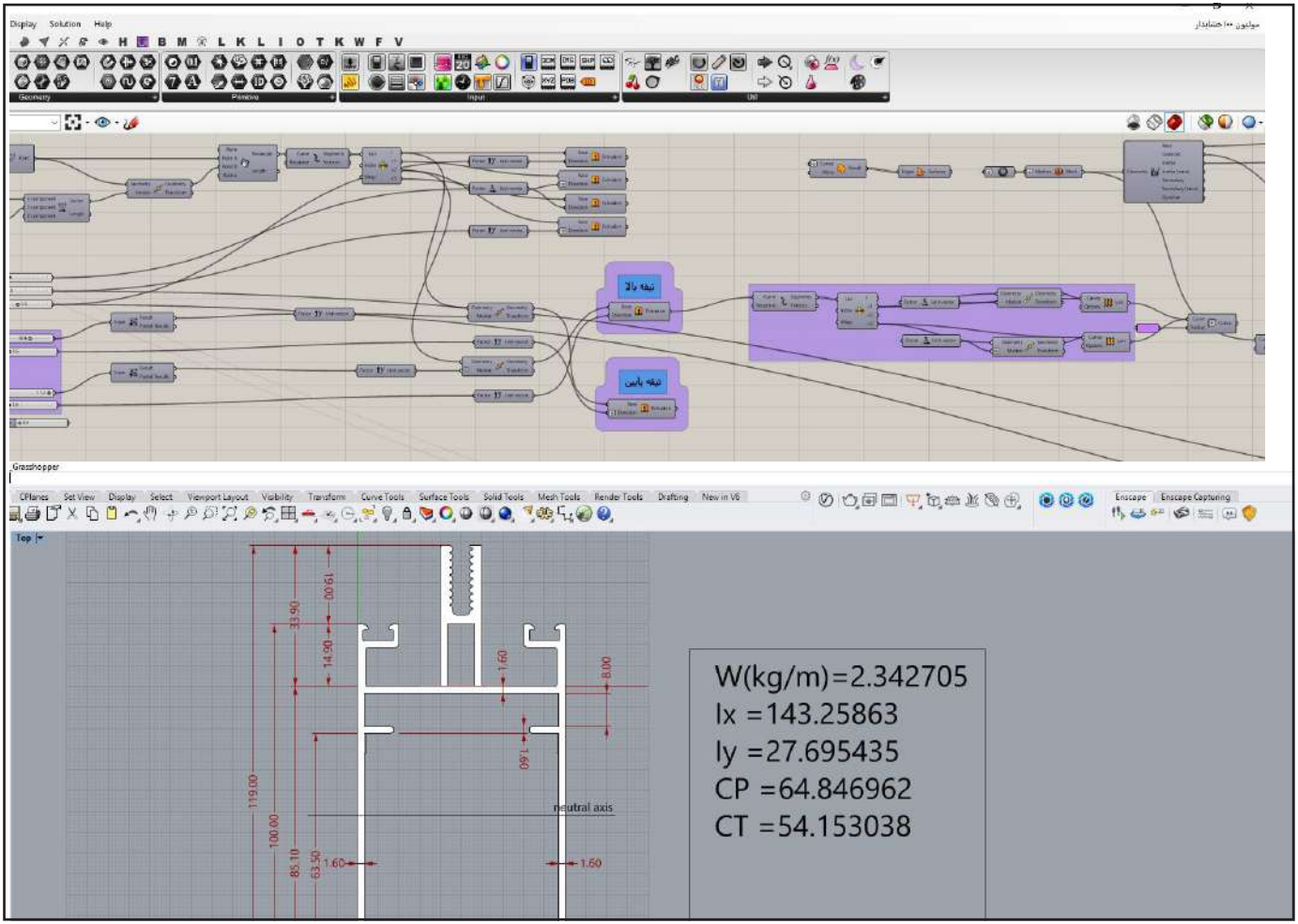

بهینه‌یابی مقاطع در نرم افزار Rhinoceros و Grasshopper

تهران،خیابان فرمانیه
Farmanieh Street, Tehran

برخی از خدمات مجموعه شرکت رنگین پروفیل کویر

۱–تهیه و اجرای انواع متنوع کرتین وال Frameless, Facecap, Semi unitized, Unitized با ضخامت‌های متفاوت و با انواع بازشوهای Hiddenvent, Parallel, Fraction

۲– طراحی، تهیه و اجرای انواع ورق‌های آلومینیومی Composite Panel، سرامیک خشک، HPL، چوب و سایر نماهای خشک

۳– تهیه و اجرای انواع توری‌های نوین با کاربری آسان و زیبایی قابل توجه

۴–تهیه و اجرای انواع و اقسام لوور و آفتاب گیرهای شیشه‌ای و آلومینیومی

۵– تهیه و اجرای انواع نرده‌های شیشه‌ای و آلومینیومی

۶–تهیه و اجرای انواع درب و پنجره Aluwood

۷–تهیه و اجرای انواع و اقسام نماهای شیشه‌ای شامل : Clamp , Spider با سازه‌های کابلی معلق (Cable suspended)، شیشه‌ای(Glass Fin) و پروفیل‌های آلومینیومی

۸– تهیه و اجرای انواع و اقسام درب‌های شیشه‌ای فروشگاهی، ویترینی و اداری

۹–ارائه کتابچه و محاسبات و اطلاعات فنی مربوط به اقلام مورد استفاده در پروژه‌ها

۱۰– تهیه نقشه‌های شاپ سه بعدی مورد نیاز تمامی بخش‌های مربوط به نما

اردبیل، فرودگاه اردبیل
Ardebil Airport, Ardebil

طراحی اتصالات و جزئیات در نرم افزارهای تخصصی

KAVIR
Aluminium Systems

Thermical
German Design
Aluminium Systems

Thermical Systems

سیستم ترمیکال

Anna-Louisa-Karsch-Strasse_2,_Spree-Palais, Berlin

برند ترمیکال سیستمی آلمانی ـ ایرانی بوده که طراحی سیستم‌های آن توسط آقای مهندس کسمایی انجام پذیرفته و با رعایت استانداردهای آلمان، در ایران تولید می‌شود. شرکت رنگین پروفیل کویر سیستم ترمیکال را به صورت انحصاری در ایران تولید و اجرا می‌نماید. همچنین با تکیه بر دانش و تجربه فیزیک ساختمان، امکان طراحی اختصاصی (Custom Design) برای پروژه‌های معمارانه خاص، طبق خواسته معمار پروژه وجود دارد.
مهندس مهرداد کسمایی با تجربه حرفه‌ای ۵۲ سال فعالیت مرتبط با صنعت آلومینیوم و سابقه مشاوره و همکاری با بزرگترین شرکت‌های آلمانی در زمینه آلومینیوم، طراحی و اجرای نماهای خشک، به عنوان طراح سیستم و متخصص فیزیک ساختمان، سیستم‌های اختصاصی خود را با نام تجاری ترمیکال Thermical (قابل رقابت با برندهای بزرگ اروپایی) طراحی و مهندسی نموده‌اند. این سیستم مطابق با استانداردهای DIN آلمان یا EN اروپا و با طراحی ظریف و مدرن انجام شده است.
آقای کسمایی اولین Certificate های خود را در سال 1975 (۱۳۵۵) از IFT Rosenheim (Institut für Fenstertechnik) آلمان دریافت نموده‌است. همچنین امکان اخذ هر نوع Certificate برای پروژه‌های بزرگ با سیستم‌های خاص در ایران وجود دارد.

به برخی از فعالیت‌های آقای کسمایی در ذیل اشاره می‌شود:
– مشاوره برای طراحی سیستم‌های آلومینیومی برندهای مطرح آلمان همچون گوتمن (Gutmann) ، هوک (Hueck) و سینتکس (Syntax)
– ثبت اختراع به نام خود:

European Patent Office
Title: Facade Covering
No: 93109528
Date: 15.06.1993

– اجرای نماهای شاخص در شهرهای مختلف آلمان مانند:

Spreepalais am Dom Berlin
Bundespressekonferenz Berlin
Allianz Head Office Unterfoehring Muenchen

- همکاری با معماران مطرح چون:

Nahalbach & Nahalbach Berlin
Frank O.Gehry
Santa Monica CA

– همکاری با شرکت‌های بزرگ در زمینه آلومینیوم و شیشه همچون:

BAM Deutschland AG.
Muller Altvater Stuttgart
Depenbrock Hannver
Hochtief

West End Gate, Berlin
Facade Details Design: Mehrdad Kasmai

پنجره لولایی 46N

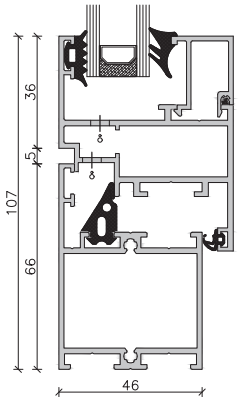

اطلاعات فنی
Technical characteristics

عمق فریم فیکس Fixed Frame Depth	۴۶ میلیمتر 46 milimeter
عمق فریم بازشو Opening Frame Depth	۵۶ میلیمتر 56 milimeter
درزبندی Sealing	توسط دو لاستیک By Couple Gasket
ضخامت شیشه تک جداره Single Glass Thickness	۶ میلیمتر تا ۸ میلیمتر 6mm up to 8mm
ضخامت شیشه دو جداره Double Glass Thickness	۱۶ میلیمتر تا ۲۸ میلیمتر 16mm up to 28mm
عرض نمایان بازشو Opening Frame Face	۳۶ میلیمتر 36 mm
عرض نمایان چهارچوب Fixed Frame Face	۵۲ میلیمتر– ۶۶ میلیمتر 66 mm- 52 mm

جزئیات نصب
Instalation Detail

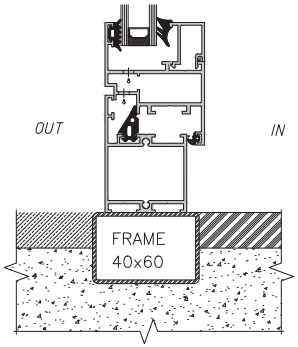

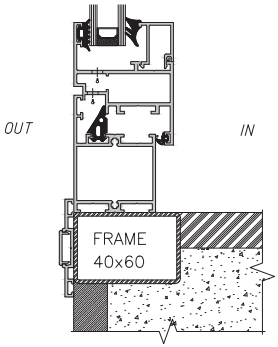

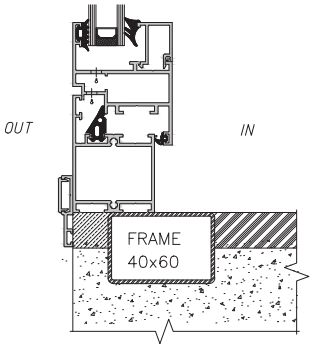

گونه بندی
Typology

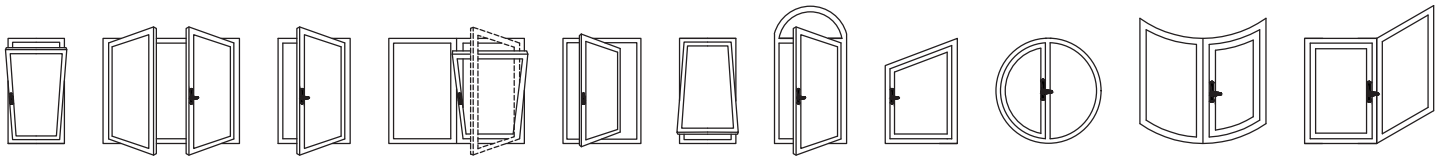

Tilt | Turn | Turn | Tilt&Turn | Pivote | Out opening | Arc | Pitched | Arc | Convex-Concave | Angel

پنجره لولایی 65IS

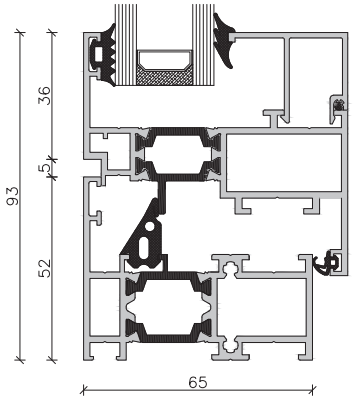

اطلاعات فنی
Technical characteristics

عمق فریم فیکس Fixed Frame Depth	۶۵ میلیمتر 65 milimeter
عمق فریم بازشو Opening Frame Depth	۷۵ میلیمتر 75 milimeter
درزبندی Sealing	توسط دو لاستیک By Couple Gasket
ضخامت شیشه تک جداره Single Glass Thickness	– –
ضخامت شیشه دو جداره Double Glass Thickness	۲۰ میلیمتر تا ۴۸ میلیمتر 20mm up to 48mm
عرض نمایان بازشو Opening Frame Face	۳۶ میلیمتر – ۴۲ میلیمتر 36 mm- 42mm
عرض نمایان چهارچوب Fixed Frame Face	۵۲ میلیمتر– ۵۸ میلیمتر 58 mm- 52 mm
ضریب انتقال حرارت U-Factor	۱.۸۷ W/m^2K 1.87 W/m^2K

جزئیات نصب
Instalation Detail

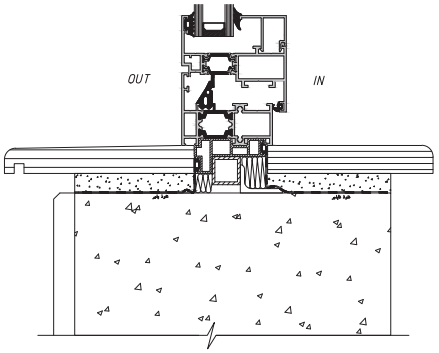

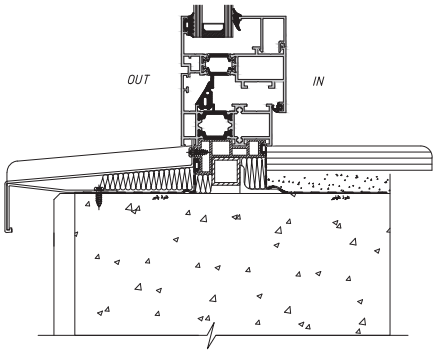

گونه بندی
Typology

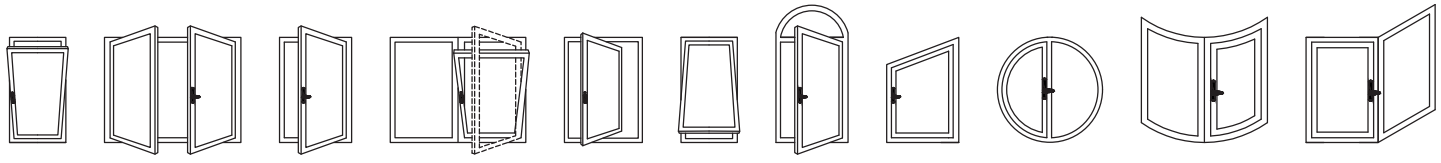

Tilt | Turn | Turn | Tilt&Turn | Pivote | Out opening | Arc | Pitched | Arc | Convex-Concave | Angel

پنجره لولایی 75IS

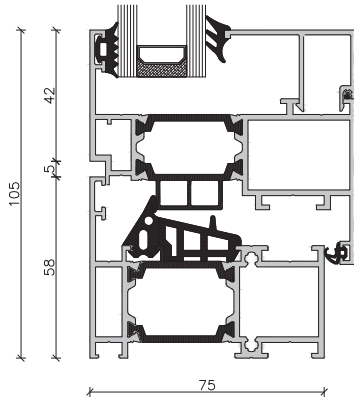

اطلاعات فنی
Technical characteristics

عمق فریم فیکس Fixed Frame Depth	۷۵ میلیمتر 75 milimeter
عمق فریم بازشو Opening Frame Depth	۸۵ میلیمتر 85 milimeter
درزبندی Sealing	توسط دو لاستیک By Couple Gasket
ضخامت شیشه تک جداره Single Glass Thickness	– –
ضخامت شیشه دو جداره Double Glass Thickness	از ۲۸ میلیمتر تا ۵۶ میلیمتر 28 mm up to 56 mm
عرض نمایان بازشو Opening Frame Face	۳۶ میلیمتر – ۴۲ میلیمتر 36 mm- 42mm
عرض نمایان چهارچوب Fixed Frame Face	۵۲ میلیمتر– ۵۸ میلیمتر 58 mm- 52 mm
ضریب انتقال حرارت U-Value	۱.۵۱ W/m^2K 1.51 W/m^2K

جزئیات نصب
Instalation Detail

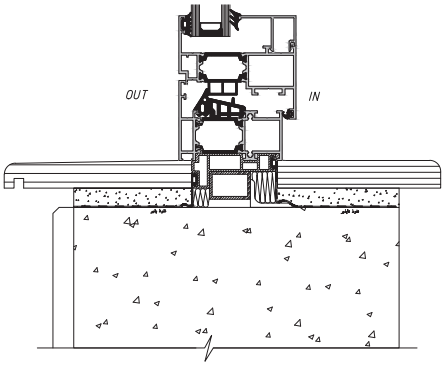

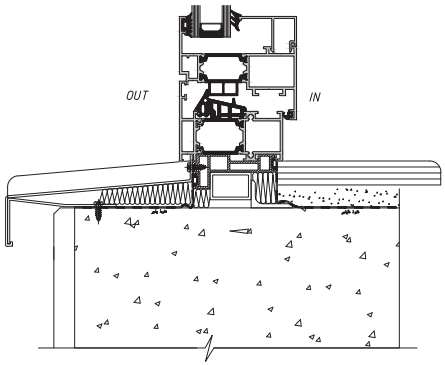

گونه بندی
Typology

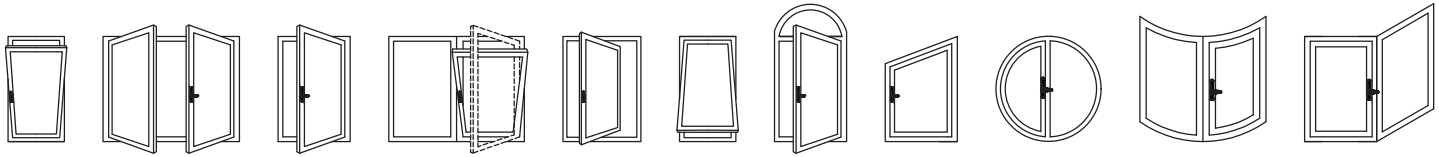

Tilt | Turn | Turn | Tilt&Turn | Pivote | Out opening | Arc | Pitched | Arc | Convex-Concave | Angel

پنجره لولایی 75BL

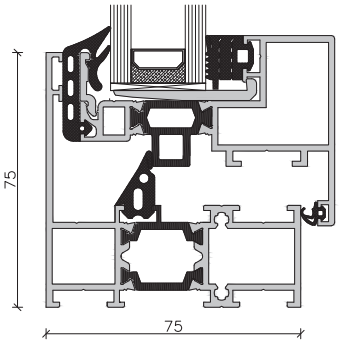

اطلاعات فنی
Technical characteristics

عمق فریم فیکس Fixed Frame Depth	۷۵ میلیمتر 75 milimeter
عمق فریم بازشو Opening Frame Depth	۸۵ میلیمتر 85 milimeter
درزبندی Sealing	توسط سه لاستیک By Triple Gasket
ضخامت شیشه تک جداره Single Glass Thickness	– –
ضخامت شیشه دو جداره Double Glass Thickness	۲۸ میلیمتر 28 mm
عرض نمایان Face	۷۵ میلیمتر 75 mm
ضریب انتقال حرارت U-Value	۲.۰۱ W/m^2K 2.01 W/m^2K

جزئیات نصب
Instalation Detail

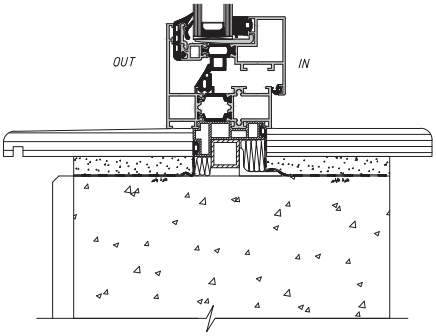

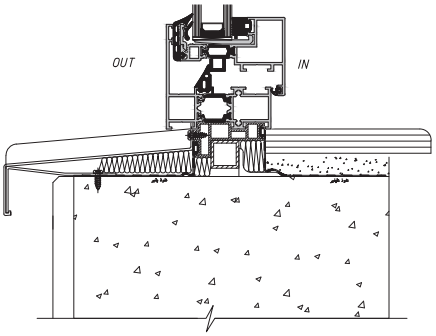

گونه بندی
Typology

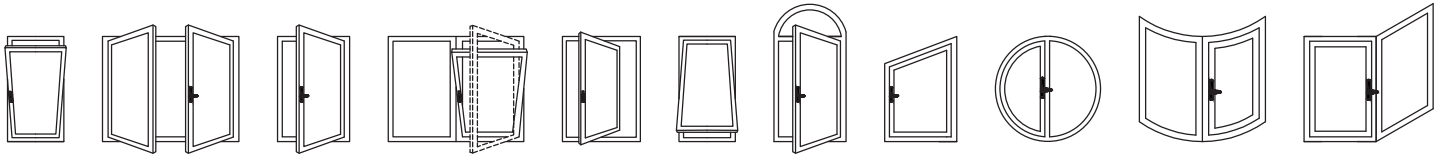

Tilt | Turn | Turn | Tilt&Turn | Pivote | Out opening | Arc | Pitched | Arc | Convex-Concave | Angel

پنجره لولایی 85BL

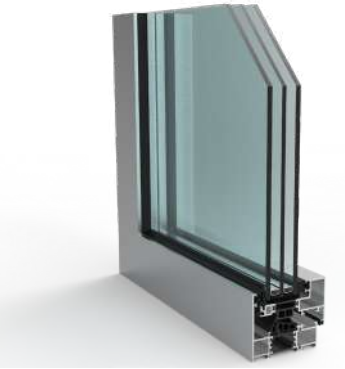

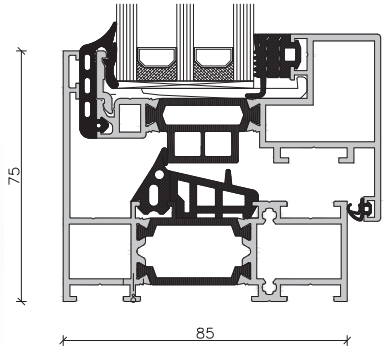

اطلاعات فنی
Technical characteristics

عمق فریم فیکس Fixed Frame Depth	۸۵ میلیمتر 85 milimeter
عمق فریم بازشو Opening Frame Depth	۹۵ میلیمتر 95 milimeter
درزبندی Sealing	توسط سه لاستیک By Triple Gasket
ضخامت شیشه سه جداره Triple Glass Thickness	۴۱ میلیمتر 41 mm
ضخامت شیشه دو جداره Double Glass Thickness	– –
عرض نمایان Face	۷۵ میلیمتر 75 mm
ضریب انتقال حرارت U-Value	۱.۷۶ W/m^2K 1.76 W/m^2K

جزئیات نصب
Instalation Detail

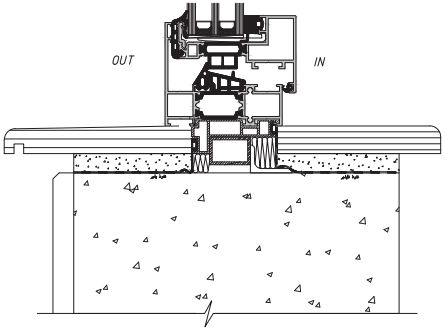

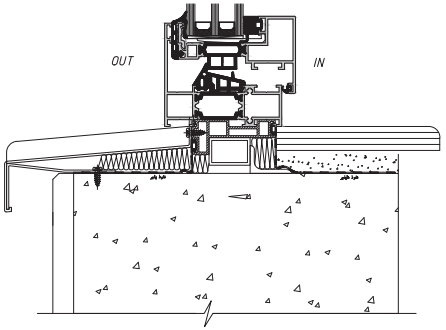

گونه بندی
Typology

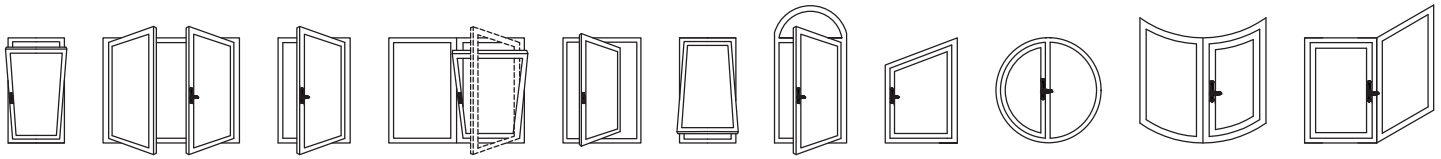

Tilt | Turn | Turn | Tilt&Turn | Pivote | Out opening | Arc | Pitched | Arc | Convex-Concave | Angel

پنجره کشویی Lift & Slide

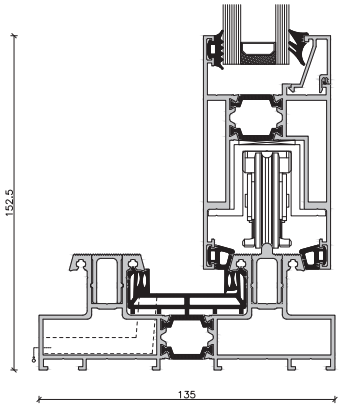

اطلاعات فنی
Technical characteristics

عمق فریم فیکس Fixed Frame Depth	۱۳۵ میلیمتر 135 milimeter
عمق فریم بازشو Opening Frame Depth	۵۸ میلیمتر 58 milimeter
درزبندی Sealing	توسط دو لاستیک By Couple Gasket
ضخامت شیشه تک جداره Single Glass Thickness	۸ میلیمتر تا ۱۰ میلیمتر 8 mm up to 10 mm
ضخامت شیشه دو جداره Double Glass Thickness	۱۸ میلیمتر تا ۴۲ میلیمتر 18 mm up to 42 mm
ضخامت شیشه سه جداره Triple Glass Thickness	۴۲ میلیمتر 42 mm
عرض نمایان Face	۱۵۲.۵ میلیمتر 152.5 mm
ضریب انتقال حرارت U-Value	۲.۵۸ W/m^2K 2.58 W/m^2K

جزئیات نصب
Instalation Detail

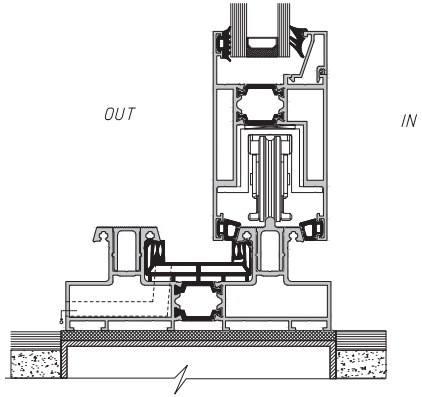

گونه بندی
Typology

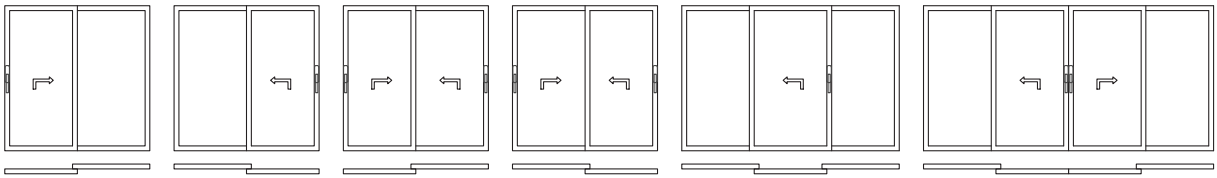

پنجره کشویی (بدون پاخور) Lift & Slide (Barrier-Free)

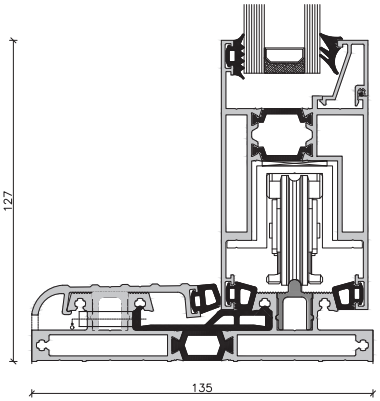

اطلاعات فنی
Technical characteristics

عمق فریم فیکس Fixed Frame Depth	۱۳۵ میلیمتر 135 milimeter
عمق فریم بازشو Opening Frame Depth	۵۸ میلیمتر 58 milimeter
درزبندی Sealing	توسط دو لاستیک By Couple Gasket
ضخامت شیشه تک جداره Single Glass Thickness	۸ میلیمتر تا ۱۰ میلیمتر 8mm up to 10 mm
ضخامت شیشه دو جداره Double Glass Thickness	۱۸ میلیمتر تا ۴۲ میلیمتر 18 mm up to 42 mm
ضخامت شیشه سه جداره Triple Glass Thickness	۴۲ میلیمتر 42 mm
عرض نمایان Face	۱۲۷ میلیمتر 127 mm
ضریب انتقال حرارت U-Value	۲.۵۰ W/m^2K 2.50 W/m^2K

جزئیات نصب
Instalation Detail

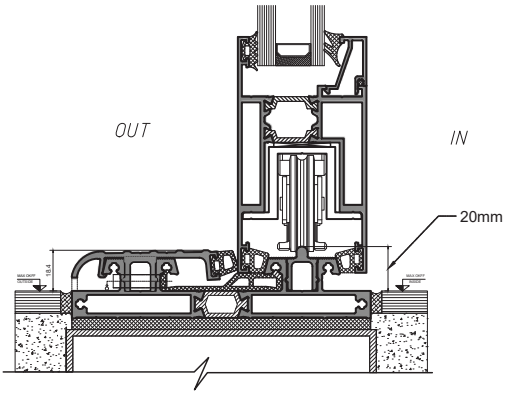

گونه بندی
Typology

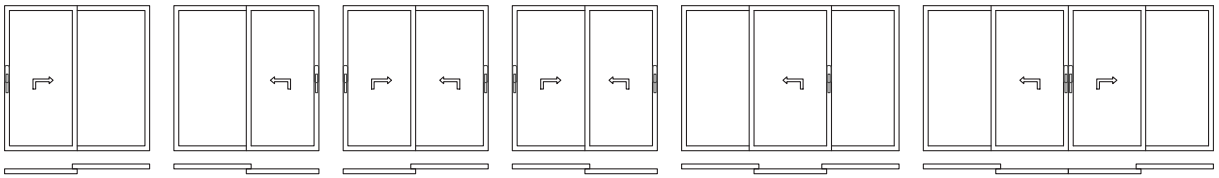

نرده آلومینیومی Handrail

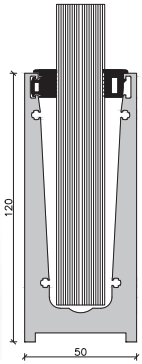

اطلاعات فنی
Technical characteristics

ارتفاع Height	۱۲۰میلیمتر 120 milimeter
عرض width	۵۰ میلیمتر 50 milimeter
ضخامت شیشه تک جداره Single Glass Thickness	۲۱.۵ میلیمتر 21.52 mm

کرتین وال فیس کپ CW50

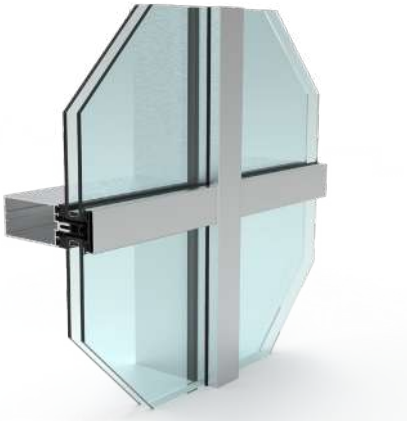

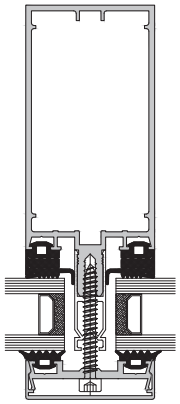

اطلاعات فنی
Technical characteristics

عرض نمایان Visible width	۵۰ میلیمتر 50 milimeter
عمق مولیون Depth mullions	از ۵۰ تا ۲۱۵ میلیمتر 50 mm up to 215 mm
عمق ترنزوم Depth transome	از ۵۰ تا ۲۱۵ میلیمتر 50 mm up to 215 mm
کاور کپ Exterior face cap	کاورکپ های متنوع موجود می‌باشد Different shapes available
نگهدارنده شیشه Glazing	پرشرپلیت Pressure plate
ضخامت شیشه Glass thickness	از ۲۰ تا ۳۶ میلیمتر 20 mm up to 36 mm
انواع بازشو Opening types	بیرون بازشو، پارالل Fraction, Parallel
ضریب انتقال حرارت U-Value	۰.۹۱ W/m^2K 0.91 W/m^2K

کرتین وال فریم لس CW50

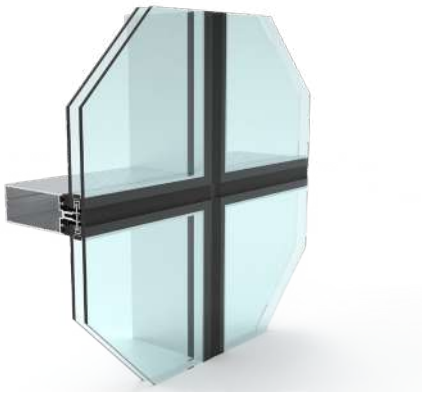

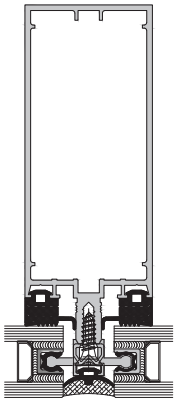

اطلاعات فنی
Technical characteristics

عرض نمایان Visible width	۵۰ میلیمتر 50 milimeter
عمق مولیون Depth mullions	از ۵۰ تا ۲۱۵ میلیمتر 50 mm up to 215 mm
عمق ترنزوم Depth transome	از ۵۰ تا ۲۱۵ میلیمتر 50 mm up to 215 mm
کاور کپ Exterior face cap	قابل اجرا نمی باشد Not applicable
نگهدارنده شیشه Glazing	کلمپ Clamp
ضخامت شیشه Glass thickness	از ۲۰ تا ۳۶ میلیمتر 20 mm up to 36 mm
انواع بازشو Opening types	بیرون بازشو، پارالل Fraction, Parallel
ضریب انتقال حرارت U-Value	۱.۹۲ W/m^2K 1.92 W/m^2K

Haus_der_Bundespressekonferenz, Berlin

کرتین وال Hiddenvent CW50DK

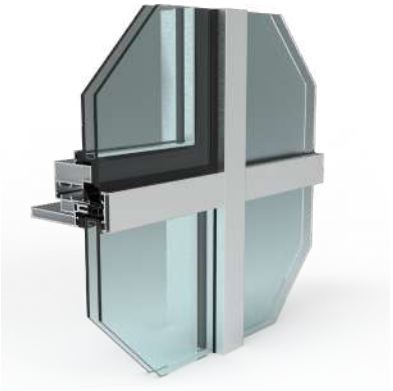

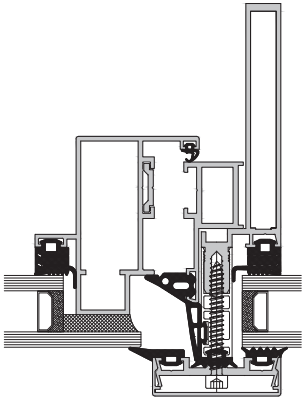

اطلاعات فنی
Technical characteristics

عرض نمایان Visible width	۵۰ میلیمتر 50 milimeter
عمق مولیون Depth mullions	از ۹۵ تا ۱۳۵ میلیمتر 95 mm up to 135 mm
عمق ترنزوم Depth transome	از ۹۵ تا ۱۳۵ میلیمتر 95 mm up to 135 mm
کاور کپ Exterior face cap	کاورکپ های متنوع موجود می‌باشد Different shapes available
نگهدارنده شیشه Glazing	پرشرپلیت Pressure plate
ضخامت شیشه Glass thickness	از ۲۰ تا ۳۶ میلیمتر 20 mm up to 36 mm
انواع بازشو Opening types	لامل مخفی Hiddenvent
ضریب انتقال حرارت U-Value	۱.۳۰ W/m^2K 1.30 W/m^2K

کرتین وال Unitised EL70

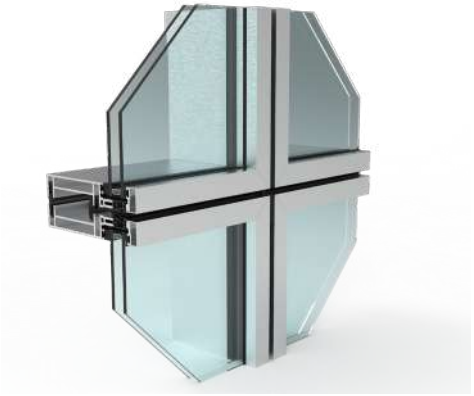

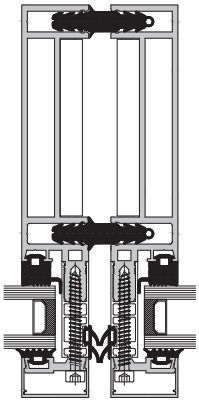

اطلاعات فنی
Technical characteristics

عرض نمایان Visible width	۷۰ میلیمتر 70 milimeter
عمق مولیون Depth mullions	از ۱۱۵ تا ۱۵۵ میلیمتر 115 mm up to 155 mm
عمق ترنزوم Depth transome	از ۱۱۵ تا ۱۵۵ میلیمتر 115 mm up to 155 mm
کاور کپ Exterior face cap	قابل اجرا نمی باشد Not applicable
نگهدارنده شیشه Glazing	پرشرپلیت Pressure plate
ضخامت شیشه Glass thickness	از ۲۰ تا ۳۶ میلیمتر 20 mm up to 36 mm?
انواع بازشو Opening types	بیرون بازشو، پاراللل Fraction, Parallel
ضریب انتقال حرارت U-Value	۱.۶۱ W/m^2K 1.61 W/m^2K

Mercedes-Benz-Arena_c_camera4, Berlin

Casement Systems
Sliding Systems
Door Systems
Curtain wall Systems
Handrail Systems
Canopy Systems
Louvre Systems
Mosquito Systems
Facade Systems
UPVC Systems
Thermical Systems

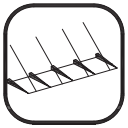

KAVIR
Aluminium Systems

Website:www.rpk.co.ir
Instagram: Kavir_aluminium_systems
Telegram: ranginprofilekavir
Head Office: No.37, East Hoveyzeh., North Sohrevardi Ave., Tehran
Factory: Sanat 9 St., Industrial Zone-Shahrood, Iran
Tel: 021 87738